alcons®

The Pro-Ribbon driver

未だ体感したことのない、
サウンドがここに。

コンサートクラスの音圧レベルで
実現する HiFi サウンド

ALCONS AUDIO TEAM
ISE 2023

Alcons Audio
www.alconsaudio.com

オランダ / ネザーランド
the Netherlands

カンパニープロフィール

Alcons Audio は、ヨーロッパを代表するプロフェッショナルサウンドシステムの開発者およびメーカーの 1 つです。
2002 年の創業以来、創業者のトムバックは、専門のサウンドシステムの開発、製造、マーケティングで 25 年以上の経験を持つオーディオ専門家のチームを結集しました。

この熟練したチームは、すべての Alcons システムが最高のサウンド再生を実現できるよう、オーディオテクノロジーの技術を推進しています。同社のスピーカーとアンプ / プロセッサはすべて、社内で開発および製造され、伝統的な職人技と最新の技術、素材、生産プロセスを組み合わせています。
その結果、長い耐用年数と低い減価率を備えた高品質の製品と投資に対する最大の利益が得られます。

Alcons Audio は革新的なアイデアを追求するのではなく、革新的なソリューションを提供します。 優れたサウンドと品質はすべての製品の鍵であり、コンパクトで柔軟性のある「スマートソリューション」に重点を置いています。
また、同社の製品は技術仕様だけではない、と考えています。 システムが最大限のパフォーマンスを発揮するためには、レスポンスの良いサポートが不可欠です。そのため、Alcons Audio チームは、バックアップを常に迅速に利用できるようにします。

研究開発部

Alcons R & D 部門は、トランスデューサー、音響、システムの設計に関する幅広い知識と、DSP およびアンプテクノロジーの卓越したスキルを独自に組み合わせています。 この組み合わせにより、世界初のロング遠達性、リボン搭載 SR システム、モジュラー DSP 制御指向性ラインアレイなど、音響の可能性を再定義した最先端の製品が生まれました。
アルコンズ製品は、元の入力に不要な色や歪みを追加することなく、可能な限り最も正確なサウンド再生を提供するように設計されています。

会社の理念は、「出てくるものは入ってくるものとまったく同じでなければならない」というものです。

一方で、アーティストの創造性を維持し、意図したとおりに音楽を聴くことができます。 そして他方では、重要なスピーチや説教の聴衆にとって、微妙なニュアンスやカフスな発言は一切失われません。

長期的な信頼のために

Alcons Audio を開始するイニシアチブは、現在の 3 人の所有者によって行われました。 これらの株主は同社の日常業務に積極的であり、100%のコミットメントをもたらすだけでなく、プロオーディオ市場で ALCONS の可能性を長期的な存在感に変えるための理想的な基盤を提供します。

ユーザーが機器に完全に依存している市場では、絶対的な信頼が不可欠です。 製品の寿命がこれほど長いため、技術的なバックアップも同様に長期的である必要があります。 Alcons Audio は、これらの期待のいずれにも不足していません。

市場にあるプロリボンドライバーを全て測定し新世代プロリボン RBN601 を開発

RBN601

従来のミッド / ハイトランスデューサーよりも最大 90% もの歪みを減少させた ALCONS プロリボンドライバー

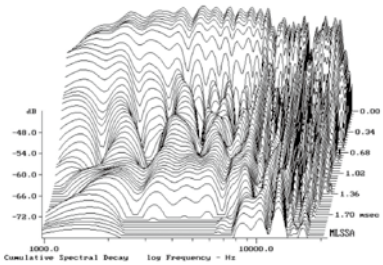

コンプレッションドライバー

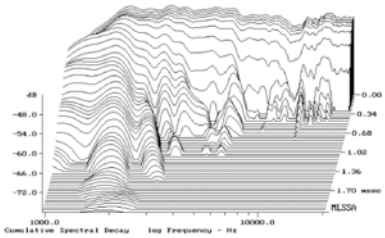

プロリボンドライバー

Pro-Ribbon Driver

新世代プロリボンドライバー

昨今ラインアレイテクノロジーの浸透とプロリボンドライバー "ALCONS RBN シリーズ " の開発により、高電力アプリケーション向けのリボン搭載ラインアレイシステムの開発が主導されました。
RBN シリーズの最初に開発されたドライバーである RBN601 プロリボンドライバーは、いくつかの特定の機能を備えており、ラインアレイアプリケーションに最適です。

1) 自然な円筒波面とは別に、ドライバーの物理的形状は、完全な等位相波面の別の要件にも対応
2) 放射面はドライバーの全高の約 80%
3) RBN pro-ribbon ドライバーは、最大 20kHz 以上の「本当の意味での 90°」 水平指向性を持つ唯一のリボンドライバー

リボンドライバーは既存のドームツイーターやコンプレッションドライバーに比べ、約 1/10 という非常に低い歪み率を特長としています。
ドームツイーターやコンプレッションドライバーとは動作原理が異なる為、リボンドライバーには「圧縮」という概念がありません。
その為、すべての音圧レベルで同じ音のバランスを維持します。
フラットな特性は、「ハウリングマージン」の増加に寄与します。

プロリボン技術の父

ALCONS のリボンドライバーは、フィリップ・ディ・ハーン (Philip de Haan、SR.R&D 技術者) によって開発されました。リボントランスデューサーテクノロジーに 20 年以上携わるベテランの彼は多くの重要な特許の創始者であり、今日の高出力プロリボン技術の「父」と見なすことができます。

フィリップ：1983 年以来、私たちは学習曲線を拡大し、新しい材料、技術、生産プロセスについて多くの研究を行ってきました。市場にあるすべての中～大規模リボンドライバーをテストし、測定しました。リボン開発の現在の状況は、私たち自身のためです。このノウハウは、RBN601 が最初の結果である新しい世代のリボンドライバーにつながりました。

RBN601 は特許出願中の熱管理システムとリボン本来の卓越した効率により、定格 70W(ピーク値 1000W)、出力音圧レベル 103dB ものスペックを有する強力なリボンドライバーユニットとなっています。

フィリップ：私たちが相手にするマーケットでは、テクノロジーだけでなく生産プロセスの正確性も重要です。このタイプのトランスデューサーテクノロジーの生産には、真の職人技と経験が不可欠です。私たちは、その両方を持ち合わせています。

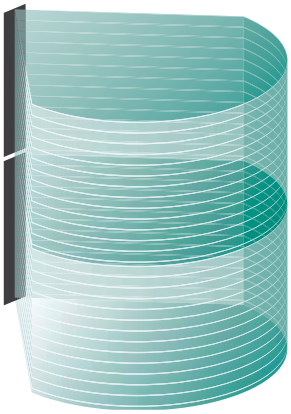

自然な円筒形の波面

広いエリアを均等にカバーする理想的な円筒波面のラインソース

ロリボンドライバーの円筒波面は、複雑なホーン構造 (創造的なウェーガイド) を必要としません。これにより、音声信号がクリーンで歪みのない状態に保たれます。
この中高域トランスデューサーの主な機能は、完璧な音声明瞭度と非常に大きなダイナミックレンジです。

Line-Array Technology

課題は中高域周波数

適切に設計されたアレイの主な基準は、すべてのドライバーを相互に作用させるのではなく、一緒に作動させることです。
各周波数の波長は異なるため、「サミング」の秘密は、ソース / スピーカーを密接に結合し、再生する必要がある最高周波数の波長の半分未満の距離にする必要があることです。

ラインアレイの最大の利点は、定義されたエリアで SPL とカバレッジ制御を提供する際のサウンドシステムの効率と相対的な単純さです。
ラインアレイ（ラインソースのアレイ）の場合、真の円柱波面は、正常に機能するラインアレイシステムの唯一のキーであり、従来の方法でこのタイプの波面を作成するために多くの試みが行われています。

スピーカーの物理的なサイズがその波長に対して大きすぎるとシームレスな円筒状の波面ではなく、ポイントソースになります。
「波長 = 音の速度を周波数で割った」という式で波長の半分を計算すると、正しい加算のために、20.000 Hz の周波数が 8,6mm 以下のトランスデューサーによって再現されることがわかります。
最小の HF スピーカーが 24mm（最大で 4,1kHz まで効果的）であることを知っているので、これが不可能であることは明らかです。半分の周波数（10kHz）を使用しても、必要なスピーカーサイズはまだ 17.2mm です。そして、このサイズのスピーカーで使用可能な SPL についても言及しませんでした ... ！

これらの周波数で正しい加算を行う唯一の可能性は、円柱 / 等位相波面を生成 / シミュレートすることです。
したがって、ポイントソース（ドームツイーター、コンプレッションドライバー）を等位相 / 円筒波面に変換しようとすることができます

ラインソースによる自然な円筒波面

良好に機能するラインアレイの 1 つの基準は、可能な限り最高の正面放射の要件です。一般的には最小で 80%と述べられることがありますが、（アレイの長さ全体の）音響放射面の割合が高いほど、より高い周波数までの結合が良くなると言えます。
ALCONS LR14 のアクティブ前面放射は最大 94%であり、これは業界で最も高いレベルの 1 つです。

プロリボンドライバー（フラットダイアフラムツイーター）は本来、ラインソースです。 複数の点音源が平面音波を生成し、すべての自然な円筒波面になります。
このタイプの MF / HF ドライバーは、（ほとんど）すべてのラインアレイメーカーが認めているように、ラインアレイの理想的な構成要素になることは明らかです。

また、コンパクトモデルの価格レベルは、小規模なレンタル会社や劇場にとっても魅力的です。現在、超小型のラインアレイは実際に劇場や固定設備に登場しており、（比較的）短い距離しかカバーできませんが、広いエリア（座席の前列）をカバーしています。

すべての ALCONS プロリボンラインアレイは、55Hz までシステムをチューニングするという同じシステム哲学を持ち、多くのアプリケーションでサブウーファーをすぐに必要としません。

LR7

MICRO SIZE LINE ARRAY SYSTEM

多用途な展開を可能とする
" マイクロサイズ " アレイシステム
並外れた分解能と遠達性をもつ
プロリボン HF セクション

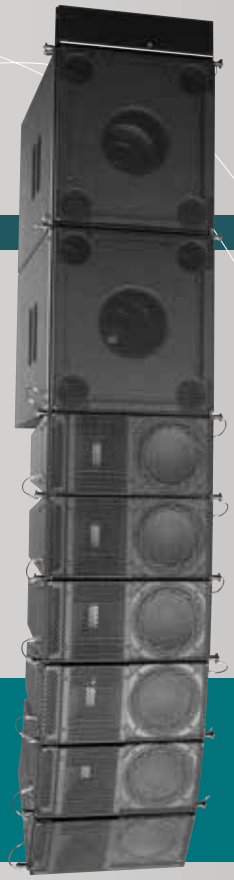

・特許取得済みの均一優れた水平指向性制御
・ミラーセッティングが可能な Androgyn™ リギングシステム (LR7/90 , LR7/120)
・キズに強い Durotect™ コーティング

スタンドマウント

フライングラインアレイとしての使用はもちろん、オプションマウントにより 3 つまたは 5 つのモジュールをスタンドマウントとして使用できます。拡張された低音特性が必要なアプリケーションでは、LR7B ラインアレイ低音モジュールおよび / またはスタック型サブウーファーシステムと組み合わせることができます。

“Mopher” レンズに RBN401 Pro-ribbon ドライバーを搭載し 94% の正面放射を実現、自然な円筒波面によりシームレスなカバレージを提供します。それはフライング時のシステム真下でも、驚くほどのハウリングマージンを持っています。
LR7 は 90° の水平指向性を持った LR7/90 と、120° の水平指向性を持った LR7/120 の 2 モデルがあります。

2way フルレンジ

LR7 / 90
LR7 / 120

● 7" パッシブ 2 ウェイの「マイクロサイズ」ラインアレイサウンドシステム

● ポータブルまたは永続的なインストールの両方で、スタックまたはフライング構成の垂直アレイです

サブウーファー・バンドパス

LR7 B

● 高効率の二重調整同心バンドパス設計優れたパフォーマンスと重量の比を実現するネオジム 12 インチドライバー

● 超コンパクトで軽量でありながら堅牢なキャビネット構造

LR7

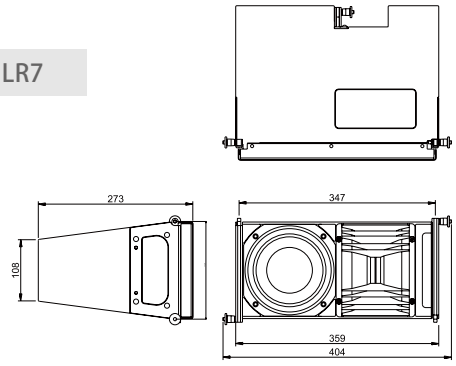

LR7B

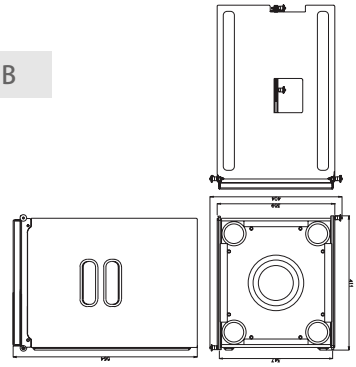

Technical Specifications

Model	LR7/90	LR7/120	LR7 B
周波数特性	74 Hz - 20,000 Hz (+/- 3dB)	74 Hz - 20,000 Hz (+/- 3dB)	46 Hz - 200 Hz (+/- 3dB)
	53 Hz (+/- 10dB)	53 Hz (+/- 10dB)	37 Hz (- 10dB)
感度	102 dB (200Hz - 10kHz)	100 dB (200Hz - 10kHz)	97 dB
インピーダンス	16ohm	16ohm	8 ohm
推奨ドライブ	Sentinel 3， 各 ch 最大 6 台 2.7ohm	Sentinel 3， 各 ch 最大 6 台 2.7ohm	-
最大 RMS/PEAK	-	-	500W / 1600W
SPL ピーク	126 dB (Sentinel3 200 Hz - 10 kHz)	124 dB (Sentinel3 200 Hz - 10 kHz)	プログラム 124dB / ピーク 129 dB
	131 dB (Sentinel10 200 Hz - 10 kHz)	129 dB (Sentinel10 200 Hz - 10 kHz)	-
分散 H x V (アレイ)	90° x アレイ数に応ずる	120° x アレイ数に応ずる	OMNI
分散 H x V (シングル)	90° x 15° (@10khz)	120° x 15° (@10khz)	-
システム	2way, フルレンジ	2way, フルレンジ	サブウーファー・バンドパス
フィルタリング	パッシブ	パッシブ	-
ドライバー LF	1 x 6.5" , AND6.5/16, (vented)	1 x 6.5" , AND6.5/16, (vented)	1 x 12" , AW12.3ND-16(DOUBLE VENTED)
ドライバー HF	1 x 4" , RBN7401 プロリボンドライバー	1 x 4" , RBN7401 プロリボンドライバー	-
クロスオーバー周波数	-	-	40 Hz 推奨
接続端子	2 x Speakon NL4 input/link	2 x Speakon NL4 input/link	2 x Speakon NL4 input
寸法	H173/108 x W359 x D273 mm	H173/108 x W359 x D273 mm	H411 x W359 x D564 mm
重量	8 kg	8 kg	19 kg

LR14

ULTRA COMPACT SIZE LINE ARRAY SYSTEM

卓越した明領度と遠達性を持つ
ウルトラコンパクトラインアレイ

- 軽量＆高出力の全てのネオディミウムドライバー
- 非常に高いダンピングと歪み低減する Signal Integrity Sensing™=SIS ™
- キズに強い Durotect™ コーティング
- 簡単なチューニングと高い経済性を実現するパッシブネットワーク (LR14/90 , LR14/120)

あらゆるアプリケーションに対応

LR14B には、トップハットが統合されており、BRK-3LR14 ブラケット（オプション）を使用し 3 台の LR14 と共にスタンドマウントの「トップ / サブ」の組み合わせが可能です。

簡単で正確なフライシステムにより、システムを迅速にセットアップできます。

ALCONS Morpher Lens

Mopher" レンズに RBN401 Pro-ribbon ドライバーを搭載し 94% の正面放射を実現、自然な円筒波面によりシームレスなカバレージを提供します。
それはフライング時のシステム真下でも、驚くほどのハウリングマージンを持っています。
Mopher レンズは、アルミニウムの剛性と熱伝達能力を利用した ALrad™ ウェーブガイドに取り付けられています。
RBN401 ドライバーに取り付けられた ALrad™ は冷却面を拡張し、時間の経過と共に発生する歪みを低減しています。

2way フルレンジ

LR14 / 90
LR14 / 120

- 2way ラインソーススピーカーシステム
- ポータブルおよびインストールの両方で、スタックまたはフライングに対応した、真のラインアレイシステム

サブウーファー

LR14B

- 高効率ダブルチューンバンドパスデザイン
- 重量比に優れたネオジウム 12" ドライバー
- 軽量で剛性のある 12mm バーチキャビネット

LR14

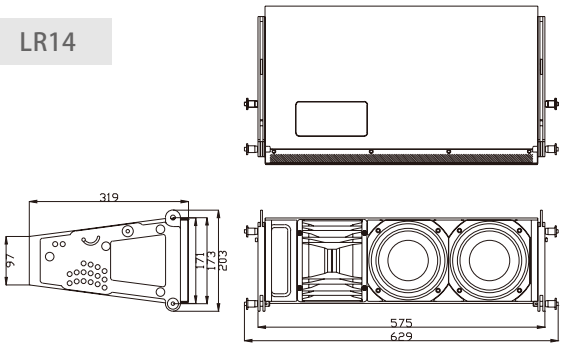

LR14B

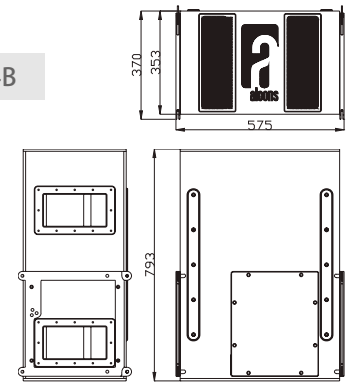

Technical Specifications

Model	LR14 / 90	LR14 / 120	LR14 B
周波数特性	74 Hz - 20,000 Hz (+/- 3dB)	74 Hz - 20,000 Hz (+/- 3dB)	46 Hz - 200 Hz (+/- 3dB)
	53 Hz (+/- 10dB)	53 Hz (+/- 10dB)	37 Hz (- 10dB)
感度 (SPL 1W/M)	95 dB	95 dB	100 dB
感度	97 dB (200Hz - 10kHz)	97 dB (200Hz - 10kHz)	-
インピーダンス	8 ohm	8 ohm	4 ohm
RMS / PEAK パワー	400W / 1,000W	400W / 1,000W	1,000W / 3,200W
SPL program/peak	123 / 131 dB	123 / 130 dB	130 / 135 dB
分散 H x V (アレイ)	90° x アレイ数に応じる	120° x アレイ数に応じる	OMNI
分散 H x V (シングル)	90° x 15°	120° x 15°	-
システム	2way, フルレンジ	2way, フルレンジ	サブウーファー、バンドパス
フィルタリング	パッシブ	パッシブ	-
ドライバー LF	2 x 6.5" , AND6.5/16 (VENTED)	2 x 6.5" , AND6.5/16 (VENTED)	2 x 12" AW12.3ND (double vented)
ドライバー HF	1 x 4" , RBN401 プロリボンドライバー	1 x 4" , RBN401 プロリボンドライバー	-
クロスオーバー周波数	1000 Hz	1000 Hz	40 Hz 推奨
接続端子	2 x Speakon NL4 input / link	2 x Speakon NL4 input / link	2 x Speakon NL4 input
寸法	H171/97 x W575 x D319 mm	H171/97 x W575 x D319 mm	H370 x W575 x D793 mm
重量	15 kg	15 kg	36.1 kg

LR18

COMPACT SIZE LINE ARRAY SYSTEM

並外れた分解能力と遠達性をもつ 7" プロリボン搭載中～大規模向け コンパクトラインアレイシステム

- コンサートレベルの音圧でハイファイサウンドクオリティー
- 歪みを抑えダイナミックヘッドルームを最大限に確保
- 水平面および垂直面での完全に対称で一貫したパターン制御
- 非常に高いシステムダンピングと歪みをさらに低減するための配線

「LR18」は最高の音質と非常に高い SPL、高い遠達性を併せ持った、3way のコンパクトサイズラインアレイシステムです。Alcons Pro-ribbon テクノロジーを採用した中高域セクションは、歪みを最大 90% 低減した超フラットインパルスレスポンスを実現。これにより、LR18 は完全な明瞭度とバランスを備えたリニアレスポンスを提供します。

MF セクションはネオディミウムの 6.5 インチトランスデューサーが同軸で取り付けられています。LF セクションはネオディミウム 8 インチトランスデューサーを 2 本搭載、3 インチのボイスコイルと相まって、サイズ以上の出力を提供いたします。LR18 は水平指向角度 90°の LR18/90 と 120°の LR18/120 をご用意しています。

Technical Specifications

Model	LR18 / 90	LR18 / 120	LB18	LR18B
周波数特性	70 Hz - 20,000 Hz (+/- 3dB)	70 Hz - 20,000 Hz (+/- 3dB)	70 Hz - 250 Hz (+/- 3dB)	40 Hz - 200 Hz (+/- 3dB)
	51 Hz (+/- 10dB)	51 Hz (+/- 10dB)	51 Hz (+/- 10dB)	34 Hz (+/- 10dB)
感度	106 dB (200Hz - 10kHz)	106 dB (200Hz - 10kHz)	96 dB (50Hz - 200Hz)	98 dB(40 - 100Hz)
インピーダンス	LF 8 ohm, MHF 8 ohm	LF 8 ohm, MHF 8 ohm	8 ohm	8 ohm
推奨ドライブ	Sentinel 10， 各 CH 最大 3 台 2.7ohm	Sentinel 10， 各 CH 最大 3 台 2.7ohm	ALC Sentinel10	Sentinel 10， 各 ch 最大 3 台 2.7ohm
SPL ピーク	140 dB (Sentinel10 200 Hz - 10 kHz)	140 dB (Sentinel10 200 Hz - 10 kHz)	127 dB (Sentinel10 50 Hz - 200Hz)	130dB (Sentinel10 40-100Hz)
分散 H x V (アレイ)	90° x アレイ数に応ずる	120° x アレイ数に応ずる	OMNI	OMNI
分散 H x V (シングル)	90° x 10° (@10khz)	120° x 10° (@10khz)	-	-
システム	3way, フルレンジ	3way, フルレンジ	1way, エクステンションサブ	-
フィルタリング	2way アクティブ , 2way パッシブ	2way アクティブ , 2way パッシブ	-	サブウーファー
ドライバー LF	2 x 8" , AW8.3ND-16, (vented)	2 x 8" , AW8.3ND-16, (vented)	2 x 8" , AW8.3ND-16(VENTED)	1 x 18" , AW18.452ND-8(VENTED)
ドライバー MF	1 x 6.5", AM65ND-8	1 x 6.5", AM65ND-8	-	-
ドライバー HF	1 x 7" , RBN72rs プロリボンドライバー	1 x 7" , RBN72rs プロリボンドライバー	-	-
接続端子	2 x Speakon NL8 input/link	2 x Speakon NL8 input/link	2 x Speakon NL4 input	3 x Speakon NL4 input
寸法	H226 x W790 x D436 mm	H226 x W790 x D436 mm	H226 x W790 x D436 mm	H525 x W800 x D650 mm
重量	28 kg	28 kg	23 kg	55 kg

3way フルレンジ

LR18 / 90
LR18 / 120

- 3 ウェイ「コンパクト - ミッドサイズ」
- 7" プロリボントランスデューサー搭載
- 指向性 90°または 120°をご用意

エクステンションサブ

LB18

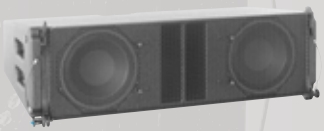

- Pro-ribbon line-array の LF アレイ拡張として設計された低周波ラインアレイモジュール
- 18″x2 LF ドライバー搭載

サブウーファー

LR18B

- プロリボンラインアレイ専用サブ
- カーディオイド接続用フロント NL4 端子
- 出力増加と低電力圧縮を複合した max-vent
- スタック・フライと柔軟に対応

設備モデル 3way コンパクトサイズラインアレイシステム

LR18i

小〜中規模設備向け
設備用モデル「i」シリーズ

「LR18i」は設備用 3way コンパクトサイズラインアレイシステムです。LR18 のスペックそのままに、ボディが設備に特化した仕様になっています。ハンドルがなく、簡素化されたリギングシステムと安全性を備えています。
LR181i は水平指向角度 90°の LR18/90 と 120°の LR18/120 をご用意しています。

LR18 別売オプション

GRD18i ｜フラインググリッド

主要規格

Model	LR18/90i	LR18/120i
形式	3-way フルレンジ	
ドライバー LF /MF	8″ x2, AW8.3ND-16 / 6.5″ x1 AM65ND-8	
ドライバー HF	RBN702rsx1 4" リボンドライバー	
周波数特性	70 Hz - 20 kHz (+/- 3dB)	
	51 Hz (+/- 10dB)	
感度	106 dB (200Hz - 10kHz)	105 dB (200Hz - 10kHz)
インピーダンス	LF：8 Ω / MF：8 Ω	
推奨ドライブ	Sentinel10, 各 ch 最大 3 台 (2.7 Ω)	
最大音圧	140 dB (Sentinel10 200 Hz - 10 kHz)	139 dB (Sentinel10 200 Hz - 10 kHz)
指向角度 H x V (アレイ)	90° x アレイ数に応ずる	120° x アレイ数に応ずる
指向角度 H x V (シングル)	90° x 10° (@10khz)	120° x 10° (@10khz)
接続端子	Speakon NL8 input/link x2	
寸法	W790 x H226 x D436 mm	
重量	28kg	27kg
保証期間	6 年	

LR24

MIDDLE SIZE LINE ARRAY SYSTEM

継続した技術開発により
種類やサイズに関係なく
直感的で自然なサウンド
ミドルサイズラインアレイ

・中～大規模向けハイパフォーマンスラインアレイシステム
・Hi-Fi サウンドのクオリティーをコンサートの音圧レベルで再現
・並外れた分解能力と遠達性をもつ 12 インチ Pro-ribbon HF セクション
・歪みを抑え、ダイナミックヘッドルームを最大限に確保

最高の音質と高い遠達性

LR24 は最高の音質と非常に高い SPL、高い遠達性を併せ持った、3way のミドルサイズラインアレイシステムです。
Alcons Pro-ribbon テクノロジーを採用した中高域セクションは、歪みを最大 90% 低減したフラットなインパルスレスポンスを実現しています。これにより、LR24 は完全な明瞭度とバランスを備えたリニアレスポンスを提供します。
特許取得済みの RBN1202rs 12 インチ Pro-ribbon トランスデューサーと対象なコンポーネント構成により、自然な円筒波面と歪みの無い水平及び垂直指向性を実現しています。水平指向性は最高域まで維持されています。
MF セクションはネオディミウムの 6.5 インチトランスデューサーが HF ドライバーの後ろに同軸で取り付けられています。LF セクションは同じくネオディミウムの 12 インチトランスデューサーを 2 本搭載、3.5 インチのボイスコイルと相まって、サイズ以上の出力を提供いたします。

Signal Integrity Sensing™=SIS ™ によりケーブルの長さとパワーアンプのインピーダンスに関係なく、1:1 の歪みの無い自然な音の再生が可能になりました。
非常に優れたリギングシステムにより、キャビネットを持ち上げることなく角度を変更でき、最小限の操作で 24 本ものキャビネットを安全に且つ高速でセットアップできます。
アレイ構成は、Alcons Ribbon Calculator(ARC) 3D シミュレーションプログラムにてシミュレートできます。

3way フルレンジ

LR24 / 90

- 3Way フルレンジアレイシステム
- 12" プロリボントランスデューサー搭載

LR24

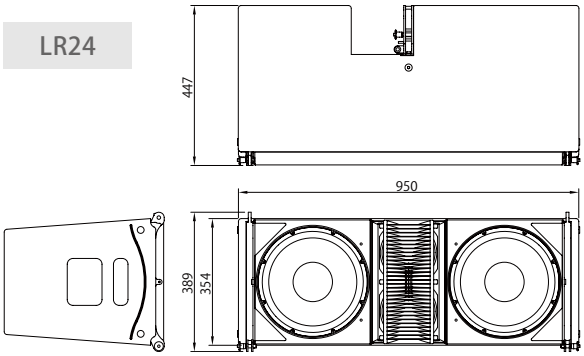

REAR

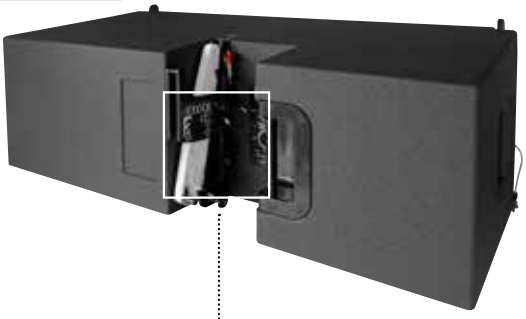

Technical Specifications

Model	LR24 / 90
周波数特性	58 Hz - 20.000 Hz (+/- 3 dB)
	46 Hz - (+/- 10 dB)
感度	109 dB (200 Hz - 10 kHz)
インピーダンス	LF 8 ohms, MHF 8 ohms
推奨ドライブ	Sentinel10, max. 2 台 . 各 ch (4 ohms)
SPL ピーク	142 dB (Sentinel10 200 Hz - 10 kHz)
分散 H x V (アレイ)	90° x depending on array length
分散 H x V (シングル)	90° x 8° (@ 10 kHz)
システム	3way, フルレンジ
フィルタリング	2way アクティブ , 2way パッシブ
ドライバー LF	2 x 12" , AW12..35ND-16, (vented)
ドライバー MF	2 x 6.5", AM65ND-8
ドライバー HF	1 x 12" , RBN1202rs プロリボンドライバー
接続端子	2 x Speakon NL8 input/link
寸法	H354 x W950 x D447 mm
重量	45 kg

LR28

LARGE SIZE LINE ARRAY SYSTEM

最高峰の音質・非常に高い SPL
高い遠達性をあわせ持つ
ラージサイズラインアレイシステム

・中〜大規模向けハイパフォーマンスラインアレイシステム
・並外れた分解能力と遠達性をもつ 14 インチ Pro-ribbon HF セクション
・歪みを抑え、ダイナミックヘッドルームを最大限に確保
・完全に対称な水平及び垂直方向での指向性制御を実現

Pro Ribbon テクノロジーを採用

Alcons Pro-ribbon テクノロジーを採用した中高域セクションは、歪みを最大 90% 低減した超フラットインパルスレスポンスを実現しています。これにより、LR28 は完全な明瞭度とバランスを備えたリニアレスポンスを提供します。
特許取得済みの RBN1402rsr 14 インチ Pro-ribbon トランスデューサーとシンメトリカルなコンポーネント構成により、自然な円筒波面と歪みの無い水平及び垂直指向性を実現しています。水平指向性 (LR28/80 は 80°、LR28/110 は 110°) は最高域まで維持されています。LR28/80 の水平指向性は、190Hz まで制御されています。

MF セクションはネオディミウムの 6.5 インチトランスデューサーが HF ドライバーの後ろに同軸で取り付けられています。
LF セクションは同じくネオディミウムの 14 インチトランスデューサーを 2 本搭載、非常に大きなボイスコイルと相まって、サイズ以上の出力を提供いたします。

LR28 は 80° の水平指向性を持った LR28/80 と、110° の水平指向性を持った LR28/110 の 2 モデルがあります。LB28 は LR28 と組み合わせる、低域増幅用のモジュールです。LB28 を追加することにより、中低域の遠達距離を延ばすことが可能です。
中央にベントを備えた 2 本のロングエクスカーション 14 インチウーファーで構成されており、デュアルスパイダーサスペンションと強制空冷機構により高い放熱性を実現、サイズ以上の出力を実現いたしました。

非常に優れたリギングシステムにより、キャビネットを持ち上げることなく角度を変更でき、最小限の操作で 24 本ものキャビネットを安全に且つ高速でセットアップできます。アレイ構成は、Alcons Ribbon Calculator(ARC) 3D シミュレーションプログラムにてシミュレートできます。

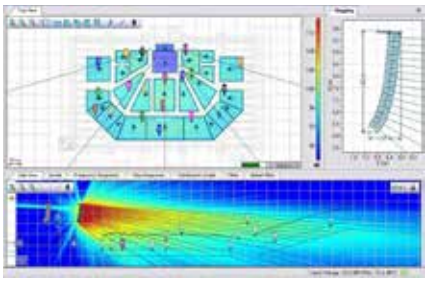

Signal Integrity Sensing™=SIS ™

ケーブルの長さとパワーアンプのインピーダンスに関係なく、1:1 の歪みの無い自然な音の再生が可能になりました。

4way フルレンジ

LR28 / 80
LR28 / 110

- ラージサイズラインアレイ
- 14" プロリボントランスデューサー搭載
- 指向性 80° または 110° をご用意

エクステンションサブ

LB28

- LF アレイ拡張として設計された低周波ラインアレイモジュール
- 14"x2 LF ドライバー搭載

サブウーファー

LR28B

- LR28 ラインアレイシステムのサブウーファーとして、スタック及びフライングが可能
- 4.5 インチボイスコイルとネオディミウムマグネットが搭

LR28

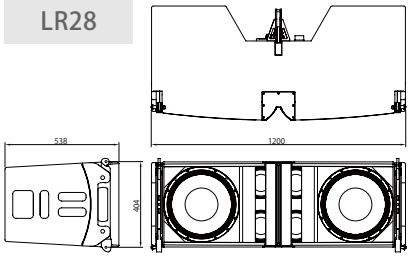

LB28

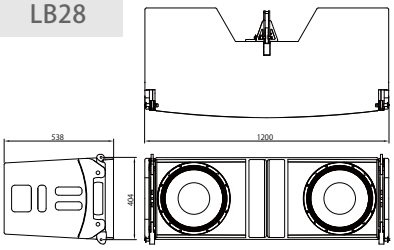

LR28B

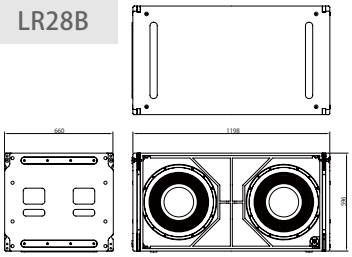

Technical Specifications

Model	LR28	LB28	LR28B
周波数特性	50Hz - 20kHz(+/-30dB)	50 Hz - 250 Hz (+/- 3 dB)	34 Hz - 200 Hz (+/- 3 dB)
	37Hz - 20kHz(+/-10dB)	37 Hz - (+/-10 dB)	29 Hz - (+/-10 dB)
感度	110dB (200H- 10kHz)	101 dB (50 - 200 Hz)	103 dB (40 - 100 Hz)
インピーダンス	LF 2x 8ohms, MF 8ohms, Hf 8ohms	2x 8 ohms	4 ohms
推奨ドライブ	ALC sentinel10	Sentinel10	Sentinel10, 各 ch1 台 (4 ohms)
SPL ピーク	144dB (Sentinel10 200Hz-10kHz)	135 dB (Sentinel10 50 - 200 Hz)	131 dB (Sentinel3 40 - 100 Hz)
	-	-	137 dB (Sentinel10 40 - 100 Hz)
	-	-	142 dB (comparative)
分散 H x V (アレイ)	110° x アレイ数に応ずる	omni	omni / アレイ数に応ずる カーディオイド
分散 H x V (シングル)	110° x6° (@10khz)	-	-
システム	4way, フルレンジ	1way,Limited bandwidth	サブウーファー
フィルタリング	3way active	-	-
ドライバー LF	2x14" AW14.35ND-8,vented	2x AW14.35ND-8 14", vented	2x18" AW18.452ND-8, vented
ドライバー MF	4x6.5" AMD65ND-8,vented	-	-
ドライバー HF	1x14" RBN1402rsr プロリボンドライバー	-	-
接続端子	2x 14pin CaCom:input / link	2x Speakon NL8 input / link	3x Speakon NL4 input / link
寸法	HWD 404 x 1200 x 538 mm	HWD 404 x 1200 x 538 mm	HWD 596 x 1200 x 660 mm
重量	65kg	47 kg	85kg

サブウーファー・フロントロード

BF121

[ツアーモデル]

● ダブルバッフルボードと、複雑な内部パネルレイアウトと広範なブレースの組み合わせにより、比較的軽量のパッケージから高いエンクロージャー剛性をがもたらされます。

サブウーファー・フロントロード

BF151 mkII

[ツアーモデル]

● 歪みが非常に少なく、タイトで正確な低音特性を実現します。● ベント付きのダブルスパイダーフレームとバスレフ構成の 4 インチボイスコイルを備えた、単一の 15 インチ長エクスカーションウーファーを備えています。

サブウーファー・フロントロード

BF181 mkII

[ツアーモデル]

●高出力なバスレフタイプのサブウーファーシステム ●エアベント付きロングエクスカーションウーファー ●能力を最大限に発揮する X-venting™ バスレフポート ●カーディオイド接続時に簡単に配線できるフロント NL4 コネクター

BF121

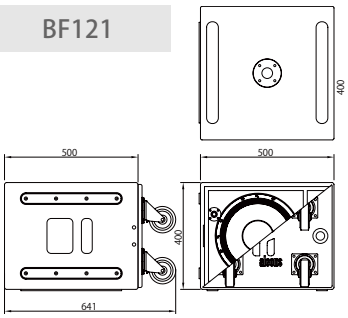

BF151 mkII

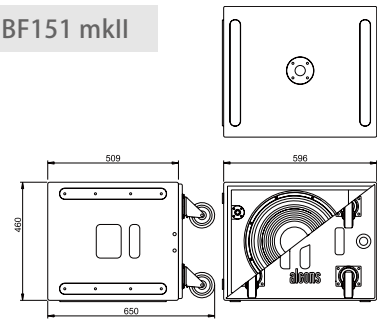

BF181 mkII

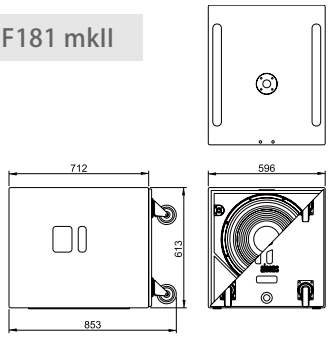

Technical Specifications

Model	BF121	BF151 mkII	BF181 mkII	BF302 mkII	BF362 mkII
周波数特性	40 Hz - 300 Hz (+/- 3 dB)	40 Hz - 300 kHz (+/- 3dB)	36 Hz - 200 kHz (+/- 3dB)	40 Hz - 300 kHz (+/- 3dB)	38 Hz - 150 kHz (+/- 3dB)
	33 Hz - (+/- 10 dB)	34 Hz (+/- 10dB)	30 Hz (+/- 10dB)	34 Hz (+/- 10dB)	31 Hz (+/- 10dB)
感度	94db (8ohms, 40 hz- 100hz)	97 dB (40 Hz- 100Hz)	99 dB (40 Hz- 100Hz)	100 dB (40 Hz- 100Hz)	102 dB (40 Hz- 100Hz)
インピーダンス	8 or 4 ohms	4 ohm	4 ohm	4 ohm	4 ohm
推奨ドライブ	sentinel3	Sentinel3	Sentinel3	Sentinel10	Sentinel10
SPL ピーク	123 dB (Sentinel3 40 Hz - 100 Hz)	126dB (Sentinel3 40Hz-100Hz)	128 dB (Sentinel3 40Hz-100Hz)	134dB (Sentinel10 40Hz-100Hz)	136 dB (Sentinel10 40Hz-100Hz)
	128db (Sentinel10 40 Hz - 100 Hz)	131dB (Sentinel10 40Hz-100Hz)	133 dB (Sentinel10 40Hz-100Hz)	139dB (比較)	141dB (比較)
	133db (comparative)	136dB (比較)	138dB (比較)		
分散 H x V		OMNI /(ハイパー) カーディオイド	OMNI /(ハイパー) カーディオイド	OMNI /(ハイパー) カーディオイド	OMNI /(ハイパー) カーディオイド
システム	サブウーファー・フロントロード	サブウーファー、フロントロード	サブウーファー、フロントロード	サブウーファー、フロントロード	サブウーファー、フロントロード
ドライバー LF	1x15" AW12.4/4",vented	1 x 15" AW15.4/4 "Vented"	1 x 18" AW18.4/4 "Vented"	2 x 15" AW15.4/4 "Vented"	2 x 18" AW18.4 "Vented"
コネクター	3 x Speakon NL4 input/link (x2 リア /x1 フロント)	3 x Speakon NL4 input/link (x2 リア /x1 フロント)	3 x Speakon NL4 input/link (x2 リア /x1 フロント)	3 x Speakon NL4 input/link (x2 リア /x1 フロント)	3 x Speakon NL4 input/link (x2 リア /x1 フロント)
寸法	H400 x W500 x D500 mm	H460 x W596 x D506 mm	H613 x W596 x D712 mm	H1147 x W460 x D509 mm	H1196 x W596 x D656 mm
重量	35.5 kg	41.9 kg / B151i 35.0 kg	53.6 kg / B181i 45.7 kg	75.9 kg / B302i 65.6 kg	94.4 kg / B362i 82.5 kg

※寸法・重量はホイール含む

サブウーファー・フロントロード

BF302 mkII ［ツアーモデル］

● タイトで正確な低音特性と低い歪みを実現した高性能サブウーファーシステムです。長時間安定した出力のために、通気口付きのダブルスパイダーフレーム、4" ボイスコイルを備えたダブル 15" ロングエクスカーションウーファーを備えています。直接放射型ウーファーは、ポートコンプレッションを最小限に抑えながら全体の出力を向上させます。

サブウーファー・フロントロード

BF362 mkII ［ツアーモデル］

● ダブルバッフルボードと、複雑な内部パネルレイアウトと広範なブレースの組み合わせにより、比較的軽量なパッケージから高いエンクロージャー剛性を備えた剛性構造がもたらされます。
● ツアーモデルとハンドルとホイールドリーボードなしのインストールモデルがあります。
アーキテクトカラーオプションプログラムにより、BF362i は RAL カラーで仕上げることができます。

BF302 mkII

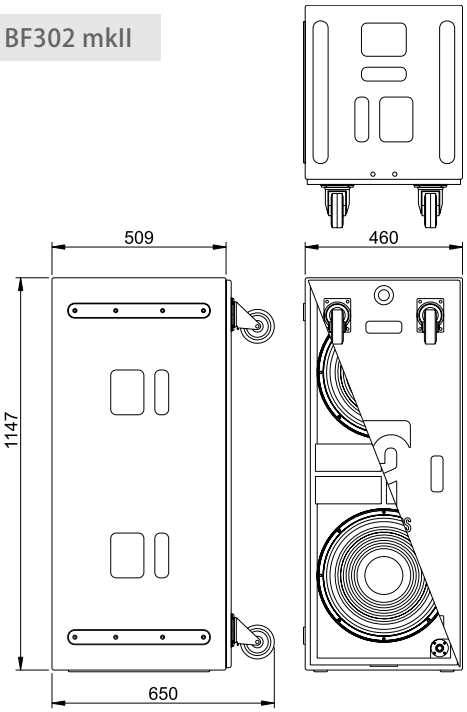

BF362 mkII

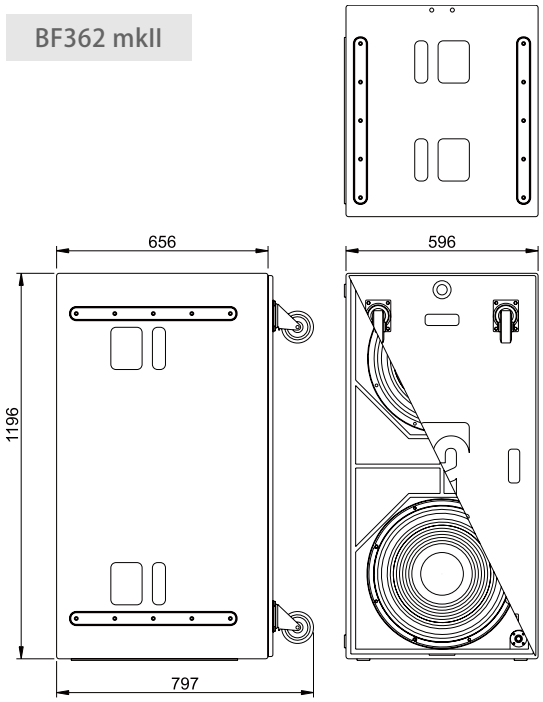

Sub-Woofer

サブウーファー

BQ 211

● 1/4 波長ポートを持つ高出力サブウーファーで、ネオディミウムマグネットを採用した 21 インチウーファーを搭載しています ● オールカーボンのコーンとダストキャップを備えたこの 21 インチウーファーは、5.3 インチのボイスコイルと優れた空冷テクノロジーを有しています。

- ダブルチューン、1/4 波長搭載の高衝撃サブウーファーシステム
- 高圧負荷用のオールカーボンコーン 21 インチウーファー
- 非常に高いダンピングと歪み低減する SIS ™
- 能力を最大限に発揮する X-venting™ バスレフポート

ツアーを支えるアプリケーション

キャビネットの底面と側面にあるスライダーフットにより、複数の BQ221 を簡単にスタックできます。前面に追加された NL4 コネクタにより、カーディオイドモードでの簡単な接続も実現しています。
完全なシステムパフォーマンスを発揮する為には、ALC Sentinel パワーアンプで駆動することをお勧めします。
ALC Sentinel パワーアンプに内臓されているプリセットにより、全ての Alcons Audio トップボックスとのゲイン、位相、クロスオーバーのマッチングを提供します。

Signal Integrity Sensing™=SIS ™ によりケーブルの長さとパワーアンプのインピーダンスに関係なくコーンのストロークが完全に制御され、よりタイトな低域を再生することが可能になりました。

BQ 211

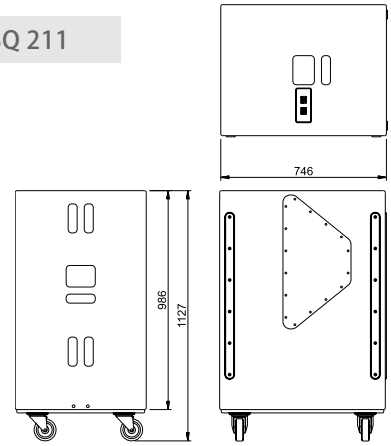

Model	BQ211
周波数特性	34 Hz - 150 kHz (+/- 3dB)
	28 Hz (+/- 10dB)
感度	100 dB (40 Hz- 100Hz)
インピーダンス	4 ohm
推奨ドライブ	Sentinel10
SPL ピーク	134dB (Sentinel10 40Hz-100Hz)
	139dB (比較)
分散 H x V	OMNI /(ハイパー) カーディオイド
システム	サブウーファー、バスレフ + クォーター WAVE パイプ
ドライバー LF (フロント)	1 x 21" AW21.6NDC/4 "Double Vented"
コネクター	3 x Speakon NL4 input/link (x2 リア /x1 フロント)
寸法	H590 x W746 x D986 mm
重量	73 kg / BQ211i 64 kg

サブウーファー / フロント + リア

BC272

● フロントとリアに配置されたウーファー構成により、専用の処理と組み合わせて、システムは追加のキャビネットを必要とせずに、選択可能なカーディオイド低周波パターン制御と優れたリアリジェクションを提供します。

サブウーファー / フロント + リア

BC 332

● デュアルチューニングのバスレフ式カーディオイドサブウーファー ● カーディオイドセッティングの15インチウーファーを備えた18インチサブウーファー (BC332)

サブウーファー

BC 543

● 18" サブウーファーを3台搭載 ● 非常に高いダンピングと歪み低減する SIS ™ ● 能力を最大限に発揮する X-venting™ バスレフート ● 最大 42dB もの背面減衰を実現

BC 332

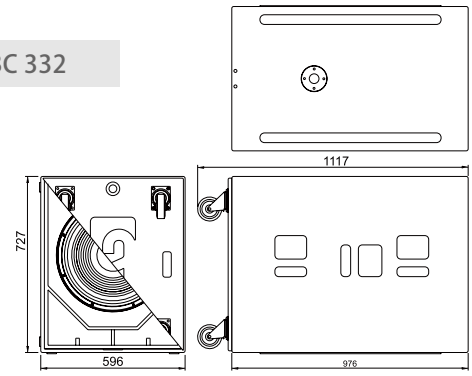

BC 543

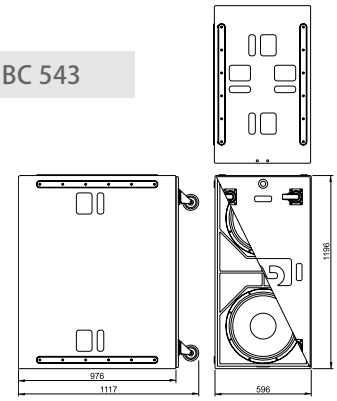

主要規格

Model		BC272	BC332	BC543
システム		サブウーファー、ベースリフレックスフロント + リア		
ドライバー LF	フロント	15" x1 AW15.4/4	18" x1 AW18.4/4	18" x2 AW18.6NDC/8
	リア	12" x1 AW12.4/4	15" x1 AW15.4/4	18" x1 AW18.6NDC/8
周波数特性	+/- 3 dB	40 Hz - 150 Hz	36Hz-150Hz	35Hz-150kHz
	+/- 10 dB	34 Hz	30Hz	29Hz
感度 (40 Hz- 100Hz)		97dB	98 dB	100dB
インピーダンス		フロント / リア：4 Ω		フロント :4 Ω / リア：8 Ω
推奨ドライブ		Sentinel3 2ch ごと 1 台		Sentinel10 2ch ごと 1 台
最大音圧 (Sentinel10)		132dB (40 Hz - 100 Hz)	134dB (40 Hz - 100 Hz)	135dB (40 Hz - 100 Hz)
最大音圧 (比較)		137dB	139dB	140dB
指向角度 H x V		(ハイパー) カーディオイド		
コネクター		Speakon NL8 input x1		
寸法 / 重量		W667 x H500 x D700mm / 71 kg	W596 x H727 x D976mm / 86.2kg	W596 x H1196 x D976mm / 135kg
設備バージョン		**BC272i**	**BC332i**	**BC543i**
重量		63kg	76.5kg	123kg
保証期間		6 年		

※寸法・重量はホイール含む

2way フルレンジ

VR12 /60
VR12 /90
VR12 /60M [ミラー仕様]
VR12 /90M [ミラー仕様]

・卓越した明領度と遠達性を備えた RBN601 HF ドライバー
・無圧縮のサウンド再生と最大 90% もの歪みを低減
・キズに強い Durotect™ コーティング
・多彩な設置を可能とするスタンドマウントアダプター、トラックレール、リギングポイント

VR12 はピークパワーで 1000W の入力を持ち、高音域で最大 90% もの歪みを低減します。RBN601 Pro-ribbon ドライバーにマウントされた特許取得済みのウェーブガイドホーンにより、より正確に指向性を制御できます。指向性は VR12/60 が H60 x V30、VR12/90 が H90 x V40。VR12/90 はホーンローテーション可能。

ALController Amplifier

完全なシステムパフォーマンスを実現するには、ALC コントローラー / アンプで駆動する必要があります。これにより、ヘッドルームが大きくなり、操作の信頼性と柔軟性が最大限に高まり、最高の音質が実現します。

VR12

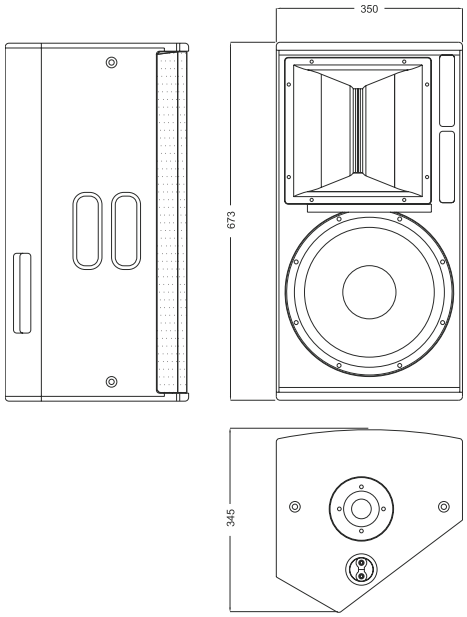

2way フルレンジ

VR8
VR8M

[ミラー仕様]

VR8 はピークパワーで 800W の入力を持ち、高音域で最大 90% もの歪みを低減します。
RBN401 Pro-ribbon ドライバーにマウントされた特許取得済みのウェーブガイドホーンにより、より正確に指向性を制御できます。
ホーンローテーション可能。
物理的にも音響的にも左右対称になる、ミラーバージョン (VR8M) をご用意。

2way フルレンジ

VR5
VR5M

[ミラー仕様]

VR5 はピークパワーで 500W の入力を持ち、高音域で最大 90% もの歪みを低減します。
RBN202 Pro-ribbon ドライバーにマウントされた特許取得済みのウェーブガイドホーンにより、より正確に指向性を制御できます。
ホーンローテーション可能。
物理的にも音響的にも左右対称になる、ミラーバージョン (VR5M) をご用意。

VR8

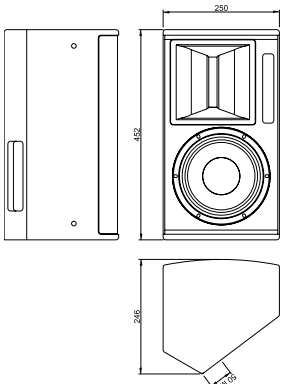

VR5

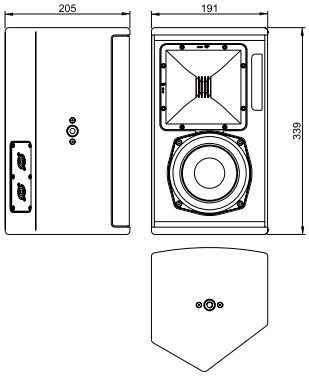

Technical Specifications

Model	VR12/60	VR12/90	VR8	VR5
周波数特性	60 Hz - 20,000 Hz (+/- 3dB)	60 Hz - 20,000 Hz (+/- 3dB)	74 Hz - 20 kHz (+/- 3dB)	67 Hz - 20 kHz (+/- 3dB)
	50 Hz (+/- 10dB)	50 Hz (+/- 10dB)	58 Hz (+/- 10dB)	59 Hz (+/- 10dB)
感度	101 dB (200Hz - 10kHz)	100 dB (200Hz - 10kHz)	96 dB (200 Hz- 10kHz)	98 dB (200Hz - 10 kHz)
インピーダンス	8 ohm	8 ohm	8 ohm	16 ohm
推奨ドライブ	Sentinel 3 , 各チャンネル最大 3 台 2.7ohm	Sentinel 3 , 各チャンネル最大 3 台 2.7ohm	Sentinel3 各チャンネル最大 3 台 (2.7ohm)	Sentinel3 各チャンネル最大 3 台 (2.7ohm)
SPL ピーク	127 dB (Sentinel3 200 Hz - 10 kHz)	126 dB (Sentinel3 200 Hz - 10 kHz)	122dB (Sentinel3 200Hz-10kHz)	121 dB(Sentinel3 200Hz-10khz)
	133 dB (Sentinel10 200 Hz - 10 kHz)	132 dB (Sentinel10 200 Hz - 10 kHz)	128dB (Sentinel10 200Hz-10kHz)	127 dB(Sentinel10 200Hz-10khz)
分散	60° x 30° (30°ラインソース)	90° x 40°又は 40° x90° (40°ラインソース)	H90° x 40° or 40° x90° (40°ラインソース)	90° x 60° or 60° x90° (@20khz)
システム	2way, フルレンジ	2way, フルレンジ	2-way フルレンジ	2-way フルレンジ
フィルタリング	パッシブ	パッシブ	パッシブ	パッシブ
ドライバー LF	1 x 12" , AND12.3 ネオジウム (VENTED)	1 x 12" , AND12.3 ネオジウム (VENTED)	1 x 8" AMB8-8 (vented)	1 x 5" AMB5NDAIC16 "Vented"
ドライバー HF	1 x 6" , RBN601 プロリボンドライバー	1 x 6" , RBN601 プロリボンドライバー	1 x 4" RBN401 pro-ribbon ドライバー	1 x 2" RBN202rs プロリボンドライバー
接続端子	2 x Speakon NL4 input	2 x Speakon NL4 input	2 x Speakon NL4 input	2 x Speakon NL4 input/link
寸法	H673 x W350 x D345 mm	H673 x W350 x D345 mm	H452 x W250 x D246 mm	H339 x W191 x D205 mm
重量	18 kg	18 kg	12.0 kg	6.0 kg

2way フルレンジ

RR12

- 卓越した明領度と遠達性を備えた Pro-ribbon HF ドライバー
- 幅広い周波数特性を高い音響特性
- 非常に高いダンピングと歪み低減する SIS ™
- ネオディミウムドライバーにより軽量化と優れた取り回しを実現

● RR12 は「ビルディングブロック」として開発された 2way ポイントソースアレイスピーカーで、幅広いエリアへの拡声にも威力を発揮します。

● RBN602rs ドライバーと優れた空冷テクノロジーを持つ 4 インチボイスコイルの 12 インチウーファーを搭載、全てのトランスデューサーにはネオディミウムマグネットが使用されており、優れた可搬性を実現しています。

専用設計の RBN602rs はピークパワーで 1000W の入力を持ち、上下非対称の Morph-Max™ ウェーブガイドに結合されています。
この Morph-Max™ ウェーブガイドは後方により多くの成分を出力し、音を前後均一に保とうとします。
RR12 は水平方向にも垂直方向にも組み合わせることが可能で、スピーカー背面のハードウェアにより背面から一度の操作で組み立てが可能です。
複数本組み合わせることにより水平方向は 30° 60° 90° と 30° 単位でパターンを形成可能、垂直方向は 20° 下方に向いている (＋ 20° ／－ 40°) 非対称パターンになっています。

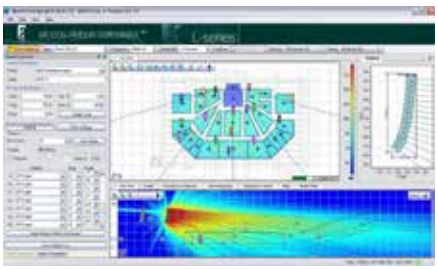

RR12 は、Sentinel アンプ / スピーカーコントローラーによって駆動されます。システム特性は、各アレイ構成の工場出荷時のプリセットによって最適化されます。これには、位相が一致する低周波拡張のプリセットが含まれます。

アレイ構成は、ALCONS 高解像度 3D シミュレーションプログラムである ALCONS ribbon calculator（ARC）でシミュレートできます。

RR12

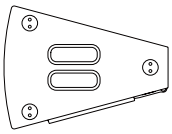

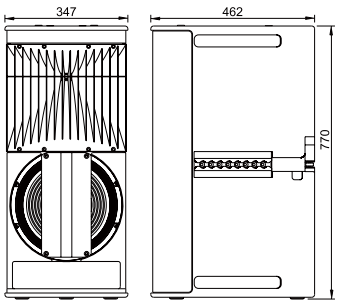

Technical Specifications

Model	RR12
周波数特性	69 Hz - 20 kHz (+/- 3dB)
	51 Hz (+/- 10dB)
感度	105 dB (200 Hz- 10kHz)
インピーダンス	8 ohm
推奨ドライブ	Sentinel10 各チャンネル最大 3 台 (2.7ohm)
SPL ピーク	135dB (Sentinel10 200Hz-10kHz)
分散 H x V	H30° x V +20° /-40° (@20kHz)
システム	2-way フルレンジ
フィルタリング	パッシブ
ドライバー LF	1 x 12" AW12.4ND (vented)
ドライバー HF	1 x RBN602rs 6" pro-ribbon ドライバー
コネクター	2 x Speakon NL4 input/link
寸法	H770 x W347 x D462 mm
重量	29.5 kg

2way フルレンジ

SR9 mk2

● 卓越した明領度と遠達性を備えた RBN401 Pro-ribbon HF ドライバー ● 視界を妨げないロープロファイルエンクロージャー
● 水平 120° のワイドな指向性
● 複数台デイジーチェーンが可能なシステムインピーダンスとパッシブネットワーク
● キズに強い Durotect™ コーティング

SR9 mk2

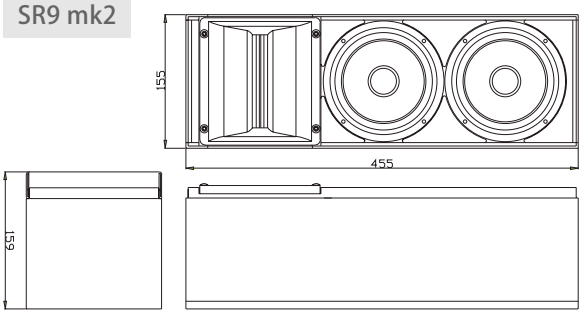

Technical Specifications

Model	SR9 mk2
周波数特性	99 Hz - 20.000 Hz
	75 Hz -
感度 / SPL 1W/M	91 dB
インピーダンス	16 ohm
最大 RMS/PEAK	150W / 800W
SPL program / peak	117/124 dB (from 1 kHz.)
分散 H x V	120° x 15°
システム	2-way, full-range
フィルタリング	passive
ドライバー LF	2 x5" AMB5, non-vented
ドライバー HF	1 x4" RBN401 ribbon ドライバー
クロスオーバー周波数	1000 Hz.
コネクター	2 x Speakon NL4 input
寸法	HWD 155 x 455 x 159 mm
重量	8,5 kg

2way フルレンジ

QR24 / 80
QR24 /110

● 固定設備とポータブルの両方で、垂直アレイシステムとして使用されるモジュラー 2 カラムスピーカーです。

● 対称音響設計は、RBN HF ドライバーの特許取得済みの水平分散と組み合わせて、シームレスなカバレッジを持つコヒーレントな水平パターン制御を提供します。

・各会場のサイズやアプリケーションに合わせてモジュールを増やしていける、カラムアレイシステム
・最大 90% もの歪みを低減する 12 インチの Pro-ribbon MHF ドライバー (QR24/80 , QR24/110)
・非常に高いヘッドルームを持つ MHF ドライバー (QR24/80 , QR24/110)
・ネオディミウムドライバーにより軽量化を実現、優れた取り回しが可能に

エクステンションサブ

QM24

● QR24 の中低域をブーストする、LMF ラインソースアレイキャビネットです。

サブウーファー

QB 242

● Q シリーズに追加するサブウーファー
● 2x12" ウーファーで 35Hz まで再生

Technical Specifications

Model	QR24 / 80	QR24 / 110	QM24	QB242
周波数特性	74 Hz - 20 kHz (+/- 3dB)	74 Hz - 20 kHz (+/- 3dB)	74 Hz - 1.000 Hz(+/- 3 dB)	43 Hz - 250 Hz (+/- 3dB)
	53 Hz (+/- 10dB)	53 Hz (+/- 10dB)	53 Hz - (+/- 10 dB)	35 Hz - (+/-10dB)
感度	109 dB (200 Hz- 10 kHz)	108 dB (200 Hz- 10 kHz)	101 dB (200 - 1 kHz)	98 dB (40 Hz – 100 Hz)
インピーダンス	8 ohm	8 ohm	8 ohms	8 ohms
推奨ドライブ	Sentinel3	Sentinel3	Sentinel3 min.	Sentinel3 min.
SPL ピーク	135dB (Sentinel3 200Hz-10kHz)	134dB (Sentinel3 200Hz-10kHz)	127 dB (Sentinel3 200 - 1 kHz)	124 dB (Sentinel3 40 Hz - 100 Hz)
	141dB (Sentinel10 200Hz-10kHz)	140dB (Sentinel10 200Hz-10kHz)	132 dB (Sentinel10 200 - 1 kHz)	130 dB (Sentinel10 40 Hz - 100 Hz)
	-	-	-	135 dB (comparative)
分散 H x V (アレイ)	80° x アレイ数に応じる	110° x アレイ数に応じる	80° x アレイ数に応じる	omni
分散 H x V (シングル)	80° x 3.6° (@10kHz)	110° x 3.6° (@10kHz)	-	-
システム	2-way フルレンジ	2-way フルレンジ	1-way, 周波数限定	サブウーファー
フィルタリング	パッシブ	パッシブ	パッシブ	-
ドライバー LF	4 x 6.5" AW65/8 ネオジウム "Vented"	4 x 6.5" AW65/8 ネオジウム "Vented"	4x6.5" AND65/8 ネオジウム , vented	2x12" AW12.3ND-16, ネオジウム , vented
ドライバー HF	2 x 12" RBN1203 プロリボンドライバー	2 x 12" RBN1203 プロリボンドライバー	-	-
コネクター	2 x Speakon NL4 input/link	2 x Speakon NL4 input/link	2x Speakon NL4 input / link	2x Speakon NL4 input/link
寸法	H660 x W250 x D337 mm	H660 x W250 x D337 mm	H660 x W250 x D337 mm	H658 x W367 x D500 mm
重量	22 kg	22 kg	17.5 kg	24 kg

Q series

高指向角度・ロングスロー
拡張性の高いカラムアレイシステム

Q SERIES は、高指向角度・長焦点が要求される用途に最適なカラムシステムです。このシリーズは、ポイントソースカラム QRP20、ラインソースカラム QR24、ローミッドの QM24、低域の QB242 のあらゆる用途に対応する 6 モデルをご用意しています。複数個をスタックすることで指向角度の拡張や、周波数制御など用途に合わせて構築が可能です。

Q SERIES システムの心臓部は、複数の特許を取得した RBN プロリボントランスデューサーテクノロジーです。

プロリボンドライバーの異なる動作原理により、Q SERIES は超低歪みで卓越した明瞭度、完璧な音声明瞭度、あらゆる SPL で同一のトーンバランス、聴き疲れしない超ダイナミックなパワーハンドリングを提供することができます。

レコーディングからマスタリング、再生、大規模配信まで、同じ高解像度トランスデューサー技術を使用して、あらゆる種類のソースとあらゆる規模のアプリケーションに対応することが可能です。

ポイントソースカラムアレイシステム

QRP20

QRP20/90

QRP20/120

「QRP20」は、縦型のサウンドシステムとして、常設・ポータブルを問わずに使用できる 2 ウェイカラム型スピーカーです。スリムなデザインに優れた明瞭度、カバレッジ、遠達性を備え、自然でダイナミックなサウンド再生を可能にします。

高指向角度のポイントソースカラム

4" の RBN401 プロリボンドライバーを搭載し、プロリボンの自然な円筒波面により音圧に依存しない優れたスロー効率と指向角度コントロールを実現しています

カスタム設計の 5 " ウーファーは、Active Coil™ テクノロジーを採用し、非常に歪みの低い LF 再生を実現。中高域のプロ リボン テクノロジーと完璧にマッチします。周波数特性のロールオフにより、サブウーファーとの相性も抜群です。

主要規格

Model		QRP20/90	QRP20/120
システム		2way フルレンジ	
ドライバー LF		16.5" x4 AMB5NDAIC	
ドライバー HF		RBN401 x1 4" リボンドライバー	
周波数特性	+/- 3 dB	93 Hz - 20kHz	93 Hz - 20kHz
	+/- 10 dB	82 Hz -	82 Hz -
感度 (200Hz-10kHz)		99dB	97dB
インピーダンス		4 Ω	
推奨ドライブ		Sentinel3	
SPL peak (200Hz-10kHz)	Sentinel3	128 dB	126 dB
	Sentinel10	133 dB	131 dB
指向角度 H x V (@ 20 kHz)		90° x 15°	120° x 15°
端子		NL4 Input/Link x2	
寸法 W x H x D (mm)		150 x 742 x 150	
重量		12kg	
保証		6 年	

Sentinel Amplifier / Speaker Controller

独自に設計された ALCONS システムの心臓部

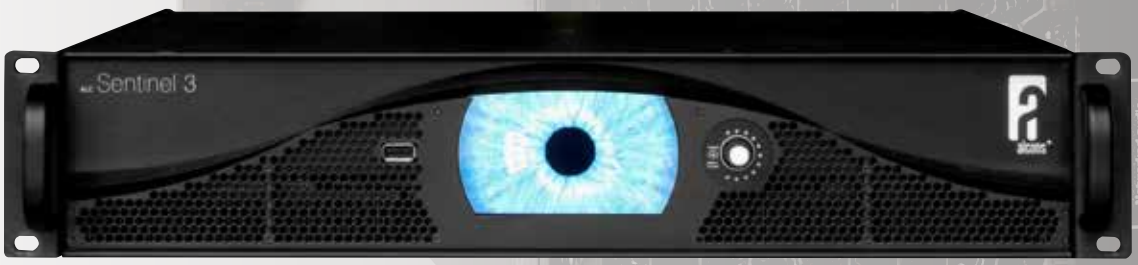

- ハイエンド Hi-Fi アンプ / スピーカーコントローラー
- 4 入力 4 出力マトリクスルーティング
- 全ての ALCONS システムに対応したプリセット
- SIS ダイナミックケーブル補正

Description

独自に設計及び開発された Sentinel パワーアンプに内蔵されている DSP コントローラーは、全ての Alcons システムの「エンジン」であり、Pro-ribbon システムの性能を最大限引き出すように設計されています。
ALC Sentinel は、DSP コントローラーを内蔵した 4ch の Class-D パワーアンプです。
4ch の独立したインプットは、アナログ入力か最大 192kHz の AES3 デジタル信号 (カスタムハイエンドサンプルレートコンバーターで 96kHz にサンプリング) で入力できます。
将来的にアップデート可能な DSP エンジンにより、もっとも複雑な (IIR / FIR) アルゴリズムが処理中でも、レイテンシーを最小限に抑えることができます。
DSP エンジンには、1ch あたり 6 バンドの PEQ、ディレイ、全てのシステムのプリセット、ユーザープリセット、イベントログ、システムフィードバックが含まれます。
Linux ベースのコンピューターは、全てのプロセスを監視、制御しています。
フルカラーの TFT タッチスクリーンとマルチカラー LED イルミネーションエンコーダーで、直感的にアンプとプロセッサー内部をコントロールできます。
Signal Integrity Sensing™=SIS ™ は、長いスピーカーケーブル使用時の影響を動的に補正します。
これにより、ケーブルの長さやインピーダンスに関係なく、パラメーターを手動で入力しなくてもタイトな低域を再現します。
SIS ™ は、歪みの更なる低減にも寄与します (最適化されたクロスオーバー)。
4 つの特許を出願中の Class-D パワーアンプ部は、業界でも最も低い THD を実現しています。
2 つ (リダンダント) のスイッチモードパワーサプライにより、Sentinel 10 は合計 10,000W、Sentinel 3 は合計 3,000W もの出力を得ています。
モジュール設計により、現場でのサービスと将来的なアップデートが容易になりました。
電力検出回路は正しい動作電流を自動的に選択し、400V を超える過負荷から保護します。
Sentinel パワーアンプは、VNC アプリでモバイルデバイスにより簡単に制御できます。
より複雑なコントロールは、ALControl ™ リモートコントロールソフトウェアを使うことにより可能になります。

パワーアンプ / スピーカーコントローラー

Sentinel3

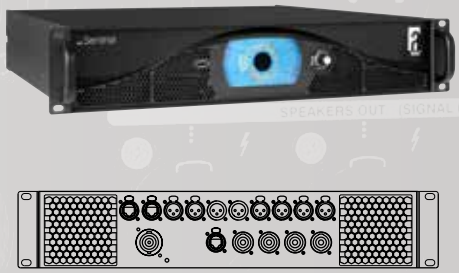

- 3kw ハイエンド Hi-Fi アンプ
- 192kHz の優秀な AES/AES3 入力

パワーアンプ / スピーカーコントローラー

Sentinel10

- 10kw ハイエンド Hi-Fi アンプ
- 192kHz の優秀な AES3 入力

- 直感的なタブベースのメニュー構造
- 480 x 272 ピクセルのカラータッチスクリーン
- ALControls イーサネットからコントロール可能

Sentinel3

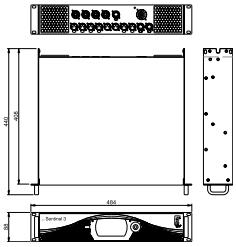

Sentinel10

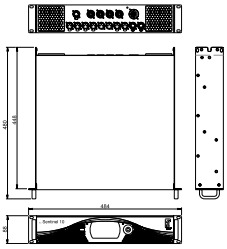

Technical Specifications

Model		Sentinel 3	Sentinel 10
Nr Channels		4 input + 4output	4 input + 4output
入力感度		1.22 Vrms(+3.9 dBu) RMS 最大時 4ohm	2.12 Vrms(+8.7 dBu) RMS 最大時 4ohm
最大入力レベル		+24 dBu	+24 dBu
ゲイン		32dB(40x)	32dB(40x)
THD+N, IMD		<0.004% @ 20Hz - 20 kHz 350w into 4 ohm	<0.005% @ 20Hz - 20 kHz 1,000w into 4 ohm
ダンピングファクター		>10,000 @ 1kHz, 8ohm	>10,000 @ 1kHz, 8ohm
出力		4 x 380w @ 8ohm	4 x 1450w @ 8ohm
	burst RMS	4 x 750w @ 4ohm	4 x 2500w @ 4ohm
		4 x 980w @ 2ohm	4 x 2450w @ 2ohm
	Bridge	2 x 1400w @ 8ohm	-
		2 x 1820w @ 4ohm	-
AES3 サポートフォーマット		44.1kHz, 48kHz, 96khz, 192kHz	44.1kHz, 48kHz, 96khz, 192kHz
ユーザーインターフェース		4.3" TFT LCD (480x272 pixel) タッチスクリーン	4.3" TFT LCD (480x272 pixel) タッチスクリーン
		Click&Turn ロータリーエンコーダー , RGB-LED	Click&Turn ロータリーエンコーダー , RGB-LED
リアコネクター		4x XLR(アナログ入力)+2x AES/EBU(デジタル入力)	4x XLR(アナログ入力)+2x AES/EBU(デジタル入力)
		4x NL4(スピーカー出力)+2x AES/EBU(デジタル link)	4x NL4(スピーカー出力)+2x AES/EBU(デジタル link)
		1x 32A パワコン / 電源	1x 32A パワコン / 電源
		1x RJ45 Ethercon / リモート	1x RJ45 Ethercon / リモート
		2x RJ45 Ethercon/ ネットワークオーディオ	2x RJ45 Ethercon/ ネットワークオーディオ
フロントコネクター		1x USB (サービス in/out)	1x USB (サービス in/out)
冷却		2x ファン , リア - フロント (規定速度)	2x ファン , リア - フロント (規定速度)
電源		消費電力 7.9A、ユニバーサル AC 電源入力 , 400V まで保護	消費電力 20.6A、ユニバーサル AC 電源入力 , 400V まで保護
重量		8.8 kg	11.6 kg
寸法		HWD88 x 484 x 440mm / 19" ラックサイズ , 2RU	HWD88 x 484 x 480mm / 19" ラックサイズ , 2RU

ALControl ver1.72

ネットワークから制御と管理ができる
Alcons 独自のソフトウェア
Mac/PC プラットフォームに対応し
最大 254 台のデバイスを制御可能

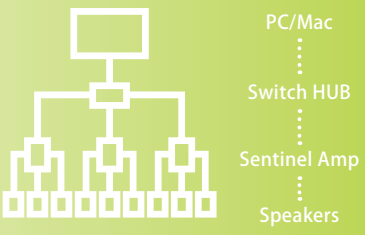

- 直感的なコントロールサーフェス
- オンラインおよびオフライン構成
- Mac および PC プラットフォーム用
- 非常に速いセットアップ時間
- リアルタイムの制御と監視
- 最大 254 台のデバイスを制御可能

ALContol グループコントロールタブ

ALControl™ は ALC Sentinel を制御及び監視出来る Alcons Audio が独自に開発した専用コントロールソフトウェアで、ネットワーク内のどこからでもアクセス出来ます。

このソフトウェアではゲイン、ディレイ、イコライジングだけでなく、インプットルーティングやファクトリープリセットの呼び出し等、Sentinel の完全なリモート設定と制御が可能です。

現場での作業時間をさらに短縮

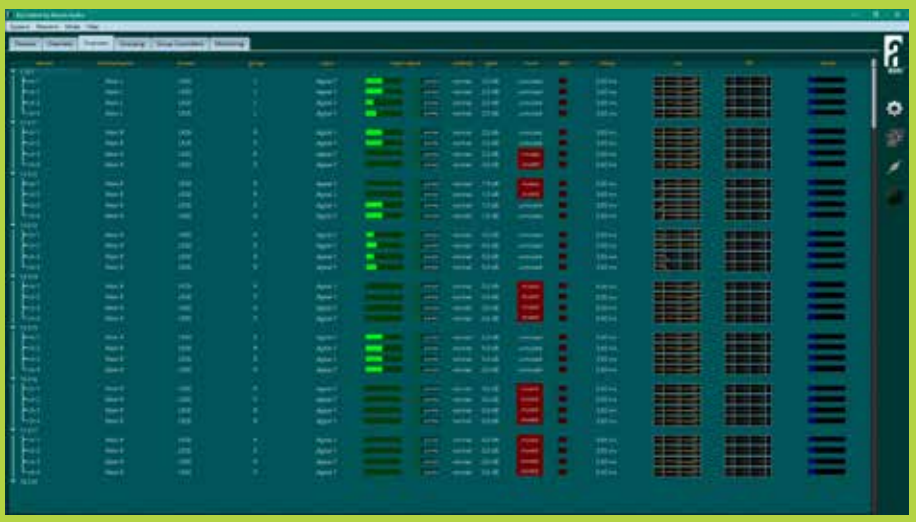

Sentinel 本体のタッチスクリーンで操作するコントロールメニューと、同じ「タブページ」設定を備えた直感的なコントロールサーフェスによりユーザーマニュアルを読むことなく、非常に迅速な構成が可能になります。万が一不明な点が発生した場合は、オンボードヘルプ機能が使用できます。

システムデータはオンラインとオフラインのどちらでも完全に構成でき、且つユーザープリセットに保存できるため、現場での準備時間がさらに節約されます。
オートサーチ機能により、ネットワーク内の Sentinel を自動的に検出して接続します。

本番中はシステムのパフォーマンス＝動作、インピーダンス、出力電圧、内部コンポーネントからのフィードバックがトレースされ、リアルタイムに表示されます。エラーが起こると、プログラムのどのページが画面に表示されているかに関係なく、即座にエラー通知が表示されます。

ALControl (ver1.6) の
解説動画 (日本語)

ARC Alcons Ribbon Calculator

ラインアレイのセットアップと音響システムのシミュレーションを最適に統合された比較プラットフォーム

- 空間を定義し高い精度で音響シミュレーション
- 仮想イコライザーと 20Hz-20kHz の拡張周波数プロット
- 室内およびオープンエリアの音響シミュレーション

ARC3™

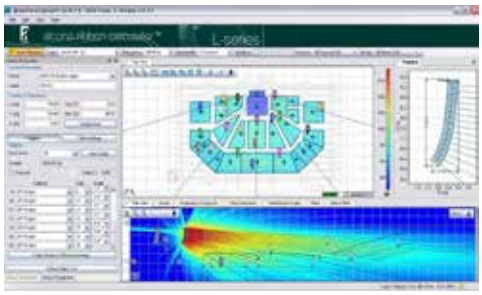

ARC3™ は、シミュレーションでのシステムチューニング用の仮想イコライザーと 20 Hz ～ 20 kHz の拡張周波数プロットとともに、Alcons プロリボンラインアレイシステムを真の高精度ツールに変えるための、さらに高度なモデリングを提供します。

セットアップツールである ARC3™ は、比較的シンプルで直感的なモデリングツールを提供し、最適なシステムパフォーマンスに必要な予測データを提供します。
Alcons ARC3™ は、業界標準の EASE®electro-acoustic design a.o. の創始社である Software Design Ahnert GmbH と協力して開発されました。ARC3™ データファイルは、EASE®Focus v3 プラットフォーム及び、EASE® プログラムに準拠しています。
プログラムを駆動するアルゴリズムは、ラインソースの結合原理を考慮します。

EASE®Focus v3 互換

ARC3™ は実際のシステム測定出力データ (最大 1°の精度) に基づいており、3D モデリングを提供するように設計されており、Alcons Audio の L シリーズプロリボンラインアレイ、R シリーズポイントソース (垂直のみ) 及び Q シリーズプロリボンカラムアレイなど、1 つのプロジェクトシミュレーションで複数のシステムモデリングが可能です。
さらにこのプログラムにより、B シリーズサブウーファーのカーディオイドアレイのシミュレーションが可能になりました。
GLL(汎用スピーカーライブラリ) ベースのシミュレーションデータには、Sentinel スピーカーコントロールパワーアンプの全てのシステム構成が含まれています。

EASE® は、室内とオープンエリアの両方の音響シミュレーションの世界標準です。CAD モジュールを使用して部屋を定義したり、表面に吸収係数を割り当てたり、音源やリスナーの位置を 3D モデルに簡単に追加することができます。
EASE® の Alcons Audio の GLL を使用すると、推奨される音響環境での Alcons Audio サウンドシステムのパフォーマンスを非常に高い精度で予測できます。
生成されたシミュレーションには部屋自体が持つ、残響時間、音声明瞭度、その他の音響パラメータが含まれます。

ACO

Architect Colour Option™ ACO™

180 色以上から選べるカラー

「アーキテクト・カラー・オプション (ACO™)」は、Alcons スピーカーシステムのボディカラーを選べるオプションです。
ヨーロッパの RAL™ 規格に準拠した 180 色以上のカラーバリエーションを用意しています。黒や白のシンプルな色調から、鮮やかな色調、さらには木や金属の色調まで、希望するインテリアに調和します。
※最低発注台数は 10 台からとなっております。価格等詳細についてはお問い合わせください。

マウンティングオプション

GRD7 フライングアレイ用取付金具 重量 6kg	**BRK3LR7** ミニアレイ用ブラケット フライング：最大 4 台 / スタンド：最大 3 台	**BRK5LR7** ミニアレイ用ブラケット フライング：最大 7 台 / スタンド：最大 5 台	**GRD14** フライングアレイ用ブラケット 最大 1 0 台 / 重量：14kg
対象：LR7 , LR7B	対象：LR7	対象：LR7	対象：LR14 , LR14B
STGD14 フライングアングルアジャスター GRD14 LR14 の傾斜を無段階に調整	**BRK3 LR14** ミニアレイ用ブラケット フライング：最大 4 台 / スタンド：最大 3 台	**GRD18** フライングアレイ用取付金具　重量 20kg	**GRD18i** フライングアレイ用取付金具　重量 7kg
対象：GRD14	対象：LR14	対象：LR18 , LB18	対象：LR18i
GRD18B フライングアレイ用ブラケット LR18+LB18+LR18B の場合 GRD18B 2 台必要	**GRD18EXTBR** エクステンションバー アレイ傾斜拡張	**CNVB1824** コンビネーションアレイブラケット LR24 の下に LR18 取付可能	**CNVB1828** コンビネーションアレイブラケット LR28 の下に LR18 取付可能
対象：LR18 Series	GRD18 , GRD18B	対象：LR24 , LR18	対象：LR28 , LR18
GRD24B フライングアレイ用ブラケット 最大 24 台	**GRD24EXTBR** エクステンションバー アレイチルト拡張	**PBFRML24** プルバックフレーム アレイ角度調整	**GRD28B** フライングアレイ用取付金具 重量 30kg
対象：LR24	対象：LR24B	対象：LR24	対象：LR28 , LB28
BRKVR5 スイングブラケット	**BRKVR5HOR** 水平設置用 スイングブラケット	**BRKVR8** スイングブラケット	**BRKVR8HOR** 水平設置用 スイングブラケット
対象：VR5	対象：VR5	対象：VR8	対象：VR8
BRKVR12 スイングブラケット	**BRKVR12HOR** 水平設置用 スイングブラケット	**BRKSR9** スイングブラケット 重量：1.6kg	**BRKRR12HOR** 水平設置用 スイングブラケット
対象：VR12	対象：VR12	対象：SR9 mkII	対象：RR12

マウンティングオプション

GRDRR12HOR	GRDRR12VER	RR12HSTBR	WMT1
2 台水平設置用アレイグリッド 重量：2.2kg	2 台垂直設置用アレイグリッド 重量：1.1kg	フライング用スプレットバー 最大 5 台 / 重量 2.2kg	ウォールマウンド用ブラケット 左右 35° パニング
対象：RR12	対象：RR12	対象：RR12	対象：QRP20

STMTM10	STMTADAP	BRKQR24	BRK2QR24
スタンドマウントアダプター 重量：0.4kg	スタンドマウントアダプター QRP20 チルト調整可能	スイングブラケット	QR24 2 台用スイングブラケット
対象：QRP20	対象：Q Series	対象：QR24/80 , QM24	対象：QR24

QR24HSTBR	QR24QRPconnect	QR24connect	PNCLMP
フライングアレイ用ブラケット QR24 11 台 または QM24 14 台	クイックリリースピン付接続スチール金具	接続用スチール金具	水平方向調整クランプ
対象：QR24 , QM24	対象：QR , QRP Series	対象：QR24 , QM24 , QB242	対象：HSTBR , GRD 金具

STMT	SHEBLTM10
36mm スタンド マウント アダプター 重量 0.4 kg	M10 アイボルト 重量 0.1 kg
対象：BRK 金具	対象：VR , QR Series

トランスポートオプション

PRRGBC543	PRRGLR18B	PRRGLR24	各種ソフトカバー
NO IMAGE			SFTCVRBF121：BF121 用 SFTCVRBF151mk2：BF151mk2 用 SFTCVRBF181mk2：BF181mk2 用 SFTCVRBF302mk2：BF302mk2 用 SFTCVRBF362mk2：BF362mk2 用 SFTCVRBQ211：BQ211 用 SFTCVRBC272：BC272 用 SFTCVRBC332：BC332 用 SFTCVRBC543：BC543 用
BC543 用ドリー 3 台まで運搬可能	LR18B 用ドリー 3 台まで運搬可能	LR24 用ドリー 4 台まで運搬可能	
対象：BC543	対象：LR18B	対象：LR7	

The Cinema Series

専用プロセッシングを備えた Alcons Audio のシネマサウンドシステム

映画館での体験を新たなレベルへ
究極のシネマ体験を提供する
新たな技術開発

Alcons Audio のシネマ・サラウンドシステムは
世界の様々な場所、シチュエーションで導入されています。

オランダ　デン・ハーグ
IMAX ドームシアター

ノルウェー　オスロ
円形ドームシアター

オランダ　デン・ハーグ
Dolby Atmos 対応レコーディングスタジオ

ドイツ　ノイウルム
Dolby Atmos 対応シアター

クリアな中高音域

Alcons Audio のプロリボンドライバーは、歪みを最大 90%低減し、聴き疲れすることなく、クリアな画像と詳細な明瞭度を提供します。

タイトで正確な低音

SIS（Signal Integrity Sensing™）回路は、スピーカーケーブルの長さによる影響を動的に補正し、パワフルで速い低音とサブのレスポンスを実現します。

非常に広いステレオスイートスポット

特許取得のプロリボンドライバーによる 20kHz を超える水平分散により、より多くの人が部屋全体で真のステレオイメージを楽しむことができます。

無制限のヘッドルーム

Alcons Audio のプロリボンドライバーは、RMS 対ピークのパワーハンドリング比が 1:15 で、大きな爆発音も歪みなく再現することが可能です。

独自の均一なサウンドステージ

サラウンドシステムにもスクリーンシステムと同じトランスデューサーを使用することで、スクリーンとサラウンドチャンネルを完全にシームレスに融合させることができます。

フルデジタル信号経路

ALC Sentinel Series を使用して、AES3 デジタル信号入力、最大 192kHz サンプリングレート、内部 24bit、96kHz の HihendHiFi クオリティのオーディオプロセッシング可能にします。

C SERIES | Compact Screen System

3way シネマスクリーンサウンドシステム

CR3

CR4

中規模シネマに最適なミドルサイズ 3way シネマスクリーンサウンドシステム

「CR3」「CR4」は、3way シネマスクリーンサウンドシステムです。現在のサウンドフォーマットから将来のデジタルサウンドフォーマットまで、すべてのフォーマットの要件を満たすように設計されています。

プロリボン型 HF ドライバー RBN401 を CR3 に 2 基、CR4 に 3 基搭載。ピークパワー入力は CR3 が 1600W、CR4 が 2400W で、1kHz. から 20kHz 超まで最大 90%歪みの少ない 1：16 のダイナミックレンジを実現しています。 特許取得の「Real-90°」の指向角度で、動作帯域全体にわたって非常に安定した音場を保証し、両端の観客までステレオ体験を広げることができます。

「CR3」「CR4」は、高出力かつ最高品質のシネマサウンド再生が要求される用途において、最もリアルなサウンドを再現することができます。CR1 は 350 席までの劇場に、CR2 は 100 ～ 300 席のキャパのシアターに最適です。

柔軟な設置が可能な薄型エンクロージャー

MF/HF ウェーブガイドに 10°のプリチルトを採用。奥行きを抑えながら最適な投射音を実現。薄型の筐体は、スクリーンの背後に最小限のスペースを確保するだけで、フレキシブルな設置が可能です。

業界初のラインソーステクノロジー

業界初のラインソーステクノロジーを実装。これによりスクリーンから遠くにいる観客でもシネマサウンドの体感が劇的に向上します。また正確な投影をする事で、不必要な天井の反射を防ぐことができます。

用途に合わせて選べるモデル

バイアンプ仕様の CR3si / CR4si と、システム出力を最大化するためのトライアンプ仕様の CR3tri / CR4tri をご用意しています。

主要規格

Model		CR3bi	CR3tri	CR4bi	CR4tri
システム		3-way フルレンジ		3-way フルレンジ	
フィルタリング		LF アクティブ、MF/HF パッシブ または LF/MF/HF アクティブ		LF アクティブ、MF/HF パッシブ または LF/MF/HF アクティブ	
ドライバー LF		15″ x2 AW15.4-8		15″ x2 AW15.4-8	
ドライバー MF		6.5" x2 AM65ND-16		6.5" x4 AM65ND-16	
ドライバー HF		RBN401 x2 4" リボンドライバー		RBN401 x3 4" リボンドライバー	
周波数特性	+/- 3dB	43Hz - 20kHz		43Hz - 20kHz	
	+/-10dB	32Hz		32Hz	
感度		104dB (200Hz-10kHz)		104dB (200Hz-10kHz)	
インピーダンス		LF4 Ω , MF/HF8 Ω	LF4 Ω , MF32 Ω , HF8 Ω	LF4 Ω , MF/HF8 Ω	LF4 Ω , MF4 Ω , HF4 Ω
推奨ドライブ		Sentinel3 2CH あたり 1 台 (bi-amp)		Sentinel3 2CH あたり 1 台 (bi-amp)	
SPL ピーク	Sentinel3	131dB (200Hz-10kHz)	136dB (200Hz-10kHz)	133 dB(200Hz-10kHz)	134dB (200Hz-10kHz)
	Sentinel10	135dB(200Hz-10kHz)	139dB(200Hz-10kHz)	139 dB(200Hz-10kHz)	140 dB (200Hz-10kHz)
指向角度 H x V		H90° x V40° (nom./w. screen diffraction)		H90° x V 36° (down to 250 Hz)	
コネクター		Speakon NL4 input/link x2		Speakon NL4 input/link x2	
寸法		W750 x H1848 x D350 mm		W750 x H2366 x D350 mm	
重量		CR3 LF:53kg / CR3MHF:26kg		CR4LF:53kg / CR4MHF:32kg	
保証期間		6 年		6 年	

C SERIES | Compact Screen System

3way シネマスクリーンサウンドシステム

CR1 CR2

コンパクトな
3way シネマスクリーンサウンドシステム

「CR1」「CR2」は、3way シネマスクリーンサウンドシステムです。現在のサウンドフォーマットから将来のデジタルサウンドフォーマットまで、すべてのフォーマットの要件を満たすように設計されています。特許取得済みの Alcons プロリボン・ドライバー技術を採用し、非常に高いダイナミックレンジで優れた透明性と明瞭性を兼ね備えています。

特許取得済みのプロリボンドライバーは、オリジナルの音源を 1:1 で再現します。あらゆる SPL で同じトーンバランスを実現し、前例のない低歪と非常に高い 1:15 RMS 対ピークのダイナミックレンジを組み合わせて、最もリアルなシネマ体験を提供します。

「CR1」「CR2」は、中出力、高品質のシネマサウンド再生が要求される用途において、最もリアルなサウンドを再現することができます。CR1 はスクリーニングルームやホームシアター、CR2 は 100 ～ 300 席のキャパのシアターに最適です。

主要規格

Model		CR1	CR2si	CR2bi
システム		3-way フルレンジ		
フィルタリング		パッシブ	パッシブ /2way アクティブ	
ドライバー LF		12″ x1 AW12.3-4	15" x1 AW15.3-4	
ドライバー MF		8″ x1 AMB8	8″ x1 AMB8	
ドライバー HF		RBN401 x1 4" リボンドライバー	RBN601 x1 6" リボンドライバー	
周波数特性	+/- 3dB	45Hz - 20kHz	41Hz-20kHz	
	+/-10dB	36Hz	32Hz	
感度		98dB(200Hz-10kHz)	98dB(200Hz-10kHz)	
インピーダンス		4 Ω	4 Ω	LF 4 Ω , MF/HF 4 Ω
推奨ドライブ		Sentinel3		
SPL ピーク	Sentinel3	127dB (200Hz-10kHz)	127 dB(200Hz-10kHz)	130dB (200Hz-10kHz)
	Sentinel10	132dB(200Hz-10kHz)	132 dB(200Hz-10kHz)	135 dB (200Hz-10kHz)
指向角度 H x V		H90° x V 40° (ラインソース)		
コネクター		Speakon NL4 input/link x2		
寸法		W536 x H1008 x D180 mm	W1046 x H978 x D250 mm	
重量		29.8kg	57.5kg	
保証期間		6 年		

シネマアレイスクリーンシステム

Cinemarray™

CRA30

CRA24

中～大規模シネマに対応
モジュール式 3 way サウンドシステム

「CRA24」「CRA30」はモジュール式 3 ウェイサウンドシステムです。完璧なカバレッジで最高品質のシネマサウンド再生が求められるデジタルシネマアプリケーション向けに設計されています。CRA24 中規模から大規模、CRA30 は大規模プレミアムシネマ劇場に最適です。

ドライバー配列は、プロリボン型 HF ドライバー「RBN401」と 6.5" ミッドレンジドライバー、12"(CRA24)15"(CRA30) ウーファー で構成されています。あらゆる SPL で「非圧縮」リニアなレスポンスを実現し、驚くべき透明性と明瞭性を兼ね備えています。歪みを最大 90% 低減し、1600W という非常に高いピークパワーハンドリングにより、HF セクションはドライバーに聴感上のストレスを与えることなく、最大限のスクリーン補正を可能にします。特許取得の水平分散は、観客席のより多くの座席にステレオイメージを広げます。

主要規格

Model		CRA24	CRA30	
		N- ナローモデル	N- ナローモデル	
システム		3way フルレンジ	3way フルレンジ	
フィルタリング		LF アクティブ、MF/HF パッシブ または LF /MF/HF アクティブ	LF アクティブ、MF/HF パッシブ または LF /MF/HF アクティブ	
ドライバー LF		12″ x2 AW12.3ND-8	15″ x2 AW15.4-8	
ドライバー MF		6.5" x2 AM65ND-16	6.5" x3 AM65ND-16	
ドライバー HF		RBN401 x2 4" リボンドライバー	RBN401 x3 4" リボンドライバー	
周波数特性	+/- 3dB	50Hz - 20kHz	45Hz - 20kHz	
	+/-10dB	39Hz	39Hz	
感度		105dB (200Hz-10kHz)	104dB (200Hz-10kHz)	
インピーダンス		LF4 Ω , MF/HF8 Ω	LF:4 Ω , HF/MF:5.3 Ω	
推奨ドライブ		Sentinel3 各 CH x2 台 (4 Ω)	Sentinel10 各 CH x 1 台 (4 Ω)	
SPL ピーク	Sentinel3	131dB	bi 137dB	tri 139dB
(200Hz-10kHz)	Sentinel10	135dB	bi 141dB	tri 143 dB
指向角度 H x V (アレイ)		90° x アレイ長に依存	90° x アレイ長に依存	
指向角度 H x V (シングル)		90° x20° (@10kHz)	90° x アレイ長に依存	
コネクター		Speakon NL4 input/link x2	Speakon NL8 input/link x2	
寸法		H336 x W1400 x D324mm	W1512 x H504 x D368mm	
重量		41kg	70.5kg	
保証期間		6 年	6 年	

CRA24・CRA30 共に W ワイドモデル、CRA24 は WX ワイド拡張モデルもご用意しています

C SERIES | Cinema Subwoofer System

シネマ用サブウーファーシステム

CB151sl
CB181sl
CB211sl
CB362

中〜大規模シネマ向けサブウーファー

「CB SERIES」は要求の厳しいシネマアプリケーションのための直接放射型スリムサブウーファーシステムです。非常に低い歪みでタイトで正確な低音とレスポンスを実現します。

4 インチ (CB211sl のみ 4.5") の大型ボイスコイルを搭載した直接放射型エクステンション・ウーファーは、最適な通気性を持つチャンバーにマウントされ、大型バスレフポートが優れたブレージングで全体の出力を増加させます。また、低周波のトランジェントを最大限にコントロールしながら、動作帯域幅においてリニアなレスポンスを得るために特別な配慮がなされています。

柔軟な設置が可能な薄型エンクロージャー

超薄型の筐体は、M10 マウントポイントを装備しており、スタッキング、フライング、壁掛けの設置が可能です。キャビネットの側面には、スクリーンの共振を防ぐために、スクリーンの背後にキャビネットを取り付けることができる反射ベントを備えています。
CB362 はエンクロージャーは垂直または水平にスタッキングできる設計で、補強が施され剛性も高い共振のないキャビネットを実現しています。

主要規格

Model		CB151sl	CB181sl	CB211sl	CB362
システム		サブウーファー・フロントロード			
ドライバー LF		15" x1 AW15.4-4	18" x1 AW18.4	21" x1 AW21.45-4	18" x2 AW18.4-8
周波数特性	+/- 3 dB	27Hz	27Hz	34Hz-150Hz	29Hz
	+/- 10 dB	19Hz	20Hz	19 Hz	20Hz
SPL 境界周波数		19Hz	18Hz	16Hz	
感度 (40 Hz- 100Hz)		94dB	96dB	95 dB	99dB
インピーダンス		4 Ω	8 Ω / 4 Ω	4 Ω	4 Ω
推奨ドライブ Sentinel3		各 CH x1 台 (4 Ω)	各 CH x1 台 (4 Ω) 2 台 (8 Ω)	各 CH x1 台 (4 Ω)	各 CH x1 台 (4 Ω)
SPL peak (40~100 Hz)	Sentinel3	122 dB	8 Ω : 121dB	124dB	127dB
	Sentinel10	127 dB	8 Ω : 127dB	129dB	133dB
指向角度 H x V		OMNI			
コネクター		Speakon NL4 input/link x2			
寸法 WHD mm		800 x 1117 x 275	1000 x 1200 x 275	1000 x 1200 x 330	1232 x 760 x 636
重量		67kg	72 kg	82kg	90 kg
保証期間		6 年			

同軸 2way サラウンドスピーカー

CCS6 CCS8 CCS12

サラウンドシステム向け同軸 2way スピーカー

「CCS SERIES」は、パッシブフィルター付き 6.5″同軸 2way サラウンドスピーカーです。イマーシブサラウンドサウンドフォーマットやマルチチャンネルの音響拡張用に設計されています。

2 インチのボイスコイルを搭載した高品質ウーファーを 1 基搭載し、高音域には 1 インチ・コンプレッション・ドライバーがウーファーと同軸にマウントされています。
同軸上に配置されたスピーカーは、真の点音源となり、軸上だけでなく軸外も含めて全方向に非常に滑らかなサウンドを実現します。天井埋め込み型のサラウンドシステムにも最適なソリューションです。

統一感のある外観

傾斜したバッフルデザインで (CCS6：15° /CCS8,CCS12：10°)、壁掛け用途で低背化を実現します。エンクロージャーのデザインは CRS シリーズ (p.38) と同じデザインを採用しており、異なるシステムと組み合わせたアセンブルサラウンド構成でも、統一感のある控えめな外観を実現しています。

主要規格

Model		CCS6	CCS8	CCS12
システム		2-way 同軸フルレンジ		
フィルタリング		パッシブ		
ドライバー LF		6" x1 AMB6-8	8" x1 AMB8	12" x1 AMB12-4
ドライバー HF		ACD1 コンプレッション ドライバー x1	ACD1 コンプレッション ドライバー x1	ACD2 コンプレッション ドライバー x1
周波数特性	+/- 3dB	75Hz-20kHz	74Hz-20kHz	59Hz-20kHz
	+/-10dB	61Hz	55Hz	47Hz
感度		103dB(200Hz-10kHz)	96dB(200Hz-10kHz)	102 dB (200Hz-10kHz)
インピーダンス		8 Ω		4 Ω
推奨ドライブ		Sentinel3 各 CH x 最大 3 台 (2.7 Ω)		Sentinel3 各 CH x1 台 (4 Ω)
SPL ピーク	Sentinel3	129dB (200Hz-10kHz)	127 dB(200Hz-10kHz)	130dB (200Hz-10kHz)
	Sentinel10	134dB(200Hz-10kHz)	132 dB(200Hz-10kHz)	136 dB (200Hz-10kHz)
指向角度		円錐形 90°	円錐形 90°	円錐形 80°
コネクター		バネ端子		
寸法 (mm)		W248 x H319 x D202	W282 x H489 x D237	W370 x H649 x D345
重量		5.1kg	11kg	20.6kg
保証期間		6 年		

C SERIES | Surround System

2way サラウンドスピーカー

CRS8

CRS12

CRS12GT

プロリボンドライバー搭載の高品質サラウンドスピーカー

「CRS SERIES」は、2way パッシブフィルター付きサラウンドスピーカーです。現在から将来のイマーシブサラウンドサウンドフォーマットのすべての要件を満たすように設計されています。特許取得済みのプロリボンドライバー技術を採用した CRS は、非常に高い透明度と明瞭度、ダイナミックレンジを兼ね備え、最もリアルな音の再現を可能にします。
CRS は、舞台芸術劇場、試写室、ポストプロダクション施設、プレミアムホームシネマ、品質にこだわるプレミアムラージフォーマットシネマなどのイマーシブサラウンドシステムに最適です。

プロリボントランスデューサー技術の「コンプレッションレス」原理により、このシステムは完全にリニアなレスポンスを持ち、どの SPL でも同じトーンバランスで直感的に 1：1 のパフォーマンスを発揮します。

また Alcons のシネマスピーカーシステムに搭載されているのと同じ MHF コンポーネントを利用することで、シネマシステムとサラウンドシステムの間で完璧なボイシングマッチングが実現され、リスニングエリア全体で非常に広く均一なサウンドステージが得られます。

筐体には M6(CRS8) / M8(CRS12 , CRS12GT) リギングポイントが 4 箇所内蔵しています。

設置用途に合わせて選べるモデル

CRS SERIES は、指向角度が水平 90° / 垂直 40° モデル、水平 / 垂直 90° モデルをご用意しています。またそれぞれインピーダンス 4 Ωと 8 Ω のバージョンからお選びいただけます。

主要規格

Model	CRS8/9040		CRS8/9090		CRS12/9040		CRS12/9090		CRS12GT/60		CRS12GT/90	
	4 Ωモデル	8 Ωモデル	4 Ωモデル	8 Ωモデル	4 Ωモデル	8 Ωモデル	4 Ωモデル	8 Ωモデル	4 Ωモデル	8 Ωモデル	4 Ωモデル	8 Ωモデル
システム	2-way フルレンジ											
フィルタリング	パッシブ											
ドライバー LF	8" x1 AMB8				12" x1 AW12.3ND-8							
ドライバー HF	RBN401 x1 4" リボンドライバー				RBN401 x1 4" リボンドライバー				RBN601 x1 6" リボンドライバー			
周波数特 +/- 3dB	74Hz-20kHz				70Hz-20kHz				66Hz-20kHz			
性 +/-10dB	58Hz				55Hz				66Hz-20kHz			
感度 (200Hz-10kHz)	101dB		97 dB	98 dB	99dB	100dB	99dB	100dB	103dB	104dB	104 dB	105 dB
インピーダンス	4 Ω	8 Ω	4 Ω	8 Ω	4 Ω	8 Ω	4 Ω	8 Ω	4 Ω	8 Ω	4 Ω	8 Ω
推奨ドライブ	Sentinel3 各 CH 最大 3 台 (8 Ω) 1 台 (4 Ω)											
SPL Sentinel3	127dB	127dB	126dB	125dB	128 dB	126dB	128dB	126dB	132dB	130dB	131dB	129dB
ピーク Sentinel10	132dB	133dB	131dB	130dB	133 dB	132dB	133dB	132dB	137dB	136dB	136dB	135dB
指向角度 H x V	90° x40° 40° x90° (40°ラインソース)		90° x90° (@ 20 kHz)		90° x40° 40° x90° (40°ラインソース)		90° x90° (@ 20 kHz)		60° x40° (30°ラインソース)		90° x40° (40°ラインソース)	
コネクター	Speakon NL4 input/link x2											
寸法 / 重量	W282 x H489 x D237 mm / 11.6kg				W370 x H649 x D345 m /18kg				W370 x H649 x D392 mm / 18.6kg			
保証期間	6 年											

CRMS SERIES | Cinema Reference Monitor System

CRMS SERIES 概要

最も自然な 1：1 サウンド再生を実現した シネマリファレンスモニターシステム

- ハイビジョンメディアを無彩色、超低歪みで 1：1 再生
- 直感的なリニアレスポンスで比類ない精細感とダイナミクスを実現
- 位相特性を最適化し、20kHz を超えるフラットな周波数特性を実現
- 正確な水平・垂直方向の投影制御 > 非常に広い スイートスポット
- 中高音域に同一トランスデューサーを使用することで、均一なサウンドステージを実現

感動を伝えるプロリボントランスデューサー

Alcons 独自の中高音域技術は、色付けや歪みを加えることなく、原音を再現。非常に広いステレオイメージと、最高周波数までのシームレスな没入感を提供します。

究極のイマーシブ体験を

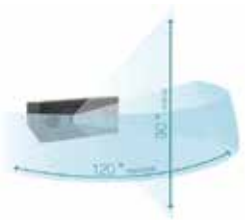

特許取得の分散制御を最高周波数まで行うことで、水平面では非常に広く深いイメージングを実現し、垂直面ではベースレイヤーからハイト、トップレイヤーまでシームレスにカバーします。

これにより、非常に広い「スイートスポット」で、部屋全体で比類ないホログラフィックな空間体験が可能になります。

シネマリファレンスモニター

CRMSC

小～中型ルーム向け シネマリファレンスモニターシステム

主要規格

Model		CRMSC
システム		3way フルレンジ
フィルタリング		パッシブ または 2way アクティブ
ドライバー LF		12" x1 AW12.4-4
ドライバー MF		6.5" x1 AMB65
ドライバー HF		RBN202rs x1 2" リボンドライバー
周波数特性	+/- 3dB	42 Hz - 20 kHz
	+/- 10dB	34 Hz
感度		94dB(42Hz–200Hz) 99dB(200Hz–10kHz) 99dB(42Hz–10kHz)
インピーダンス		4 Ω / LF4 Ω HF/MF:4 Ω
推奨ドライブ		Sentinel3
PEAK SPL	42Hz-200Hz	123dB(Sentinel3) , 128dB(Sentinel10)
	200Hz-10kHz	127dB(Sentinel3) , 132dB(Sentinel10)
	42Hz-10kHz	130dB(Sentinel3) , 135dB(Sentinel10)
指向角度 H x V		90° x30° (@20kHz)
コネクター		Speakon NL4 input/link x2
寸法	LF	W431 x H786 x D217mm
	MHF	W431 x H346 x D150mm
重量		33.6kg
保証期間		6 年

- 独自のハイブリッド・フロント / サラウンド・システム・デザインにより、均一なサウンド・ステージを実現
- HF RBN202 プロリボンドライバー /MF 6.5″ミッドレンジ /LF 12″ウーファー搭載
- 調整可能な MHF セクションにで、簡単かつ正確なプロジェクションが可能
- 薄型設計（21,7cm) で、省スペースで設置
- 効率的なシングルアンプフィルタリングと、最大出力のためのバイアンプフィルタリング

CRMS SERIES | Compact Reference Surround System

コンパクト 2way サラウンドスピーカー

CRMSC-SR　CRMSC-SRIW　CRMSC-SRIW/120

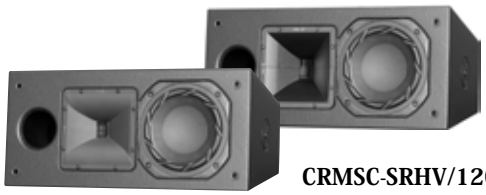

CRMSC-SRHV/120

CRMSC-SRHV/90

イマーシブサウンドシステム向けに開発された コンパクトなサラウンドスピーカー

「CRMSC-SR」は、コンパクトな 2 ウェイパッシブスピーカーです。現在から将来のイマーシブサウンドフォーマットのすべての要件を満たすように設計されています。臨場感あふれる音と映像のアプリケーションの小型サラウンドシステムなどに最適です。
特許取得の Alcons プロリボンドライバー技術を採用し、非常に高い明瞭度と、ダイナミックレンジを兼ね備え、最もリアルな音の再現を可能にします。
CRMSC-SR のドライバー配列は、プロリボン HF ドライバー「RBN202」を 1 基、LF に 6.5 インチミッドバス 1 基で構成されています。独立した中高域セクションと低域セクションで構成されています。HF 部は 400W(CRMSC-SRIW/120 のみ 500W) のピークパワー入力で、1kHz から 20kHz 超まで最大 90%歪みのない 1：16 のダイナミックレンジを実現します。特許取得の水平指向角度により、より多くの客席を安定してカバーします。どの SPL でもリニアなレスポンスを実現します。

壁や天井に簡単に設置が可能

CRMSC-SRHV は、CRMSC システムのマッチングサラウンドシステムとして設計されています。同一の MHF を使用することで、スクリーンとサラウンドシステムの完璧なボイシングマッチングを実現。リスニングエリア全体に極めて広く均一なサウンドステージを提供します。台形エンクロージャーで縦・横どちらの設置にもに対応。壁や天井に簡単に設置することがで来ます。

CRMSC-HV 選べるモデル

CRMSC-SRHV は 90° × 60° モデルと 120° × 90° モデルをご用意しています。どちらのモデルも 4 Ω と 8 Ω のインピーダンスからお選びいただけます。サラウンドシステムにおいてアンプの効率を最大化することができます。

主要規格

Model		CRMSC-SR		CRMSC-SRIW		CRMSC-SRIW/120		CRMSC-SRHV/90		CRMSC-SRHV/120	
		4 Ωモデル	8 Ωモデル	4 Ωモデル	8 Ωモデル	4 Ωモデル	8 Ωモデル	4 Ωモデル	8 Ωモデル	4 Ωモデル	8 Ωモデル
システム		2-way フルレンジ		2-way フルレンジ		2-way フルレンジ		2-way フルレンジ		2-way フルレンジ	
フィルタリング		パッシブ		パッシブ		パッシブ		パッシブ		パッシブ	
ドライバー LF		6.5" x1 AMB6.5		6.5" x1 AMB6.5		6.5" x1 AMB6.5		6.5" x1 AMB6.5		6.5" x1 AMB6.5	
ドライバー HF		RBN202rs x1 2" リボンドライバー		RBN202rs x1 2" リボンドライバー		RBN202rs x1 2" リボンドライバー		RBN202rs x1 2" リボンドライバー		RBN202rs x1 2" リボンドライバー	
周波数特性	+/- 3dB	74Hz-20kHz		74Hz-20kHz		74Hz-20kHz		66Hz-20kHz		66Hz-20kHz	
	+/-10dB	53Hz		53Hz		53Hz		54Hz		54Hz	
感度 (200Hz-10kHz)		99dB		99dB		95dB	94dB	97dB		96dB	
インピーダンス		4 Ω	8 Ω	4 Ω	8 Ω	4 Ω	8 Ω	4 Ω	8 Ω	4 Ω	8 Ω
推奨ドライブ		Sentinel3 各 CH 最大 3 台 (2.7 Ω)		Sentinel3 各 CH 最大 3 台 (2.7 Ω)		Sentinel3 各 CH 最大 3 台 (2.7 Ω)		Sentinel3 各 CH 最大 3 台 (2.7 Ω)		Sentinel3 各 CH 最大 3 台 (2.7 Ω)	
SPL ピーク	Sentinel3	125dB		125dB		123dB	121dB	122dB		121dB	
(200Hz-10kHz)	Sentinel10	130dB		130dB		128dB	127dB	128dB		127dB	
指向角度 H x V		90° x30° (@20kHz)		90° x30° (@20kHz)		120° x90° / 90° x120° (@20kHz)		90° x60° / 60° x90° (@20kHz)		120° x 90° or 90° x 120° (@ 20 kHz)	
コネクター		Speakon NL4 input/link x2		Speakon NL4 input/link x2		Speakon NL4 input/link x2		Speakon NL4 input/link x2		Speakon NL4 input/link x2	
寸法		W431 x H346 x D175mm		W350 x H372 x D150mm		W300 x H400 x D100mm		W450 x H200 x D220mm		W450 x H200 x D220mm	
重量		8.9kg		6.9kg		6.3 kg		7.5kg		7.5kg	
保証期間		6 年		6 年		6 年		6 年		6 年	

CRMS SERIES | Reference Surround System

2way サラウンドスピーカー

CRMS-SR

CRMS-SRIW/9040

CRMS-SRIW/9090

CRMS-SRHV/9040

CRMS-SRHV/9090

大型サラウンドシステム向けに開発された サラウンドスピーカー

「CRMS-SR」は、2 ウェイパッシブスピーカーです。コンパクトなリファレンス・メイン / スクリーンシステムとして、大型サラウンドシステムとして開発されました。また、フルレンジサウンドシステムとして高音質な再生が要求される設置型オーディオアプリケーションでの使用にも最適です。

特許取得の Alcons プロリボンドライバー技術を採用し、非常に高い明瞭度と、非常に高いダイナミックレンジを兼ね備え、最もリアルな音の再現を可能にします。

CRMS-SR のドライバー配列は、プロリボン HF ドライバー「RBN401」を 1 基、LF に 8 インチミッドバスで構成されています。HF 部は 800W のピークパワー入力で、1kHz から 20kHz 超まで最大 90%歪みのない 1：15 のダイナミックレンジを実現します。RBN401 の水平指向角度は、奥行きと幅のあるステレオイメージを劇的に向上させることができます。

多様な設置に適した 2 種のボディ

オンウォールモデルの CRMS-SR は、10 度傾斜したボディで、40° ラインソース垂直投射により、ベースレイヤーサラウンドとして最適です。薄型の壁面設置が容易に行えます。

インウォールモデルの CRMS-SRIW は、150mm の薄型のボディで、ベースレイヤー（壁内）サラウンドに最適なモデルです。一般的な「2 × 6」の壁面構造に簡単に薄型のインウォールまたはオンウォールでマウント可能です。

主要規格

Model		CRMS-SR		CRMS-SRIW/9040		CRMS-SRIW/9090		CRMSC-SRHV/90		CRMSC-SRHV/120	
		4 Ωモデル	8 Ωモデル	4 Ωモデル	8 Ωモデル	4 Ωモデル	8 Ωモデル	4 Ωモデル	8 Ωモデル	4 Ωモデル	8 Ωモデル
システム		2-way フルレンジ		2-way フルレンジ		2-way フルレンジ		2-way フルレンジ		2-way フルレンジ	
フィルタリング		パッシブ		パッシブ		パッシブ		パッシブ		パッシブ	
ドライバー LF		8" x1 AMB8		8" x1 AMB8		8" x1 AMB8		6.5" x1 AMB6.5		6.5" x1 AMB6.5	
ドライバー HF		RBN401 x1 4" リボンドライバー		RBN401 x1 4" リボンドライバー		RBN401 x1 4" リボンドライバー		RBN202rs x1 2" リボンドライバー		RBN202rs x1 2" リボンドライバー	
周波数特性	+/- 3dB	74Hz-20kHz		74Hz-20kHz		74Hz-20kHz		66Hz-20kHz		66Hz-20kHz	
	+/-10dB	58Hz		58Hz		58Hz		54Hz		54Hz	
感度 (200Hz-10kHz)		103dB		99dB	102dB	97dB	99dB	97dB		96dB	
インピーダンス		4 Ω	8 Ω	4 Ω	8 Ω	4 Ω	8 Ω	4 Ω	8 Ω	4 Ω	8 Ω
推奨ドライブ		Sentinel3 各 CH 最大 3 台 (2.7 Ω)		Sentinel3 min., max. 3 台 (8 Ω) / 1 台 (4 Ω) 各チャンネル (2.7 Ω / 4 Ω)				Sentinel3 各 CH 最大 3 台 (2.7 Ω)		Sentinel3 各 CH 最大 3 台 (2.7 Ω)	
SPL ピーク (200Hz-10kHz)	Sentinel3	129dB		127dB	127dB	123dB	125dB	122dB		121dB	
	Sentinel10	134dB		132dB	133dB	129dB	130dB	128dB		127dB	
指向角度 H x V		H 90° (@ 20 kHz) x V 40° (ラインソース)		90° x 40° or 40° x 90° (40° ラインソース)		90° x 90° (@ 20kHz)		90° x60° / 60° x90° (@20kHz)		120° x 90° or 90° x 120° (@ 20 kHz)	
コネクター		Speakon NL4 input/link x2		Speakon NL4 input/link x2		Speakon NL4 input/link x2		Speakon NL4 input/link x2		Speakon NL4 input/link x2	
寸法		W469 x H455 x D178mm		W350 x H609 x D150mm		W350 x H609 x D150mm		W450 x H200 x D220mm		W450 x H200 x D220mm	
重量		13.2kg		12.6kg		12.6kg		7.5kg		7.5kg	
保証期間		6 年		6 年		6 年		6 年		6 年	

CRMS SERIES | Cinema Reference Monitor System

シネマリファレンスモニター

CRMSmkII

中〜大型ルーム向け
シネマリファレンスモニターシステム

主要規格

Model		CRMS mkII
システム		3way フルレンジ
フィルタリング		2way アクティブ
ドライバー LF		15" x1 AW15.4
ドライバー MF		8" x1 AMB8
ドライバー HF		RBN401 x1 4" リボンドライバー
周波数特性	+/- 3dB	42 Hz - 20 kHz
	+/- 10dB	34 Hz
感度		97dB(42Hz–200Hz) 100dB(200Hz–10kHz)
インピーダンス		LF 4 Ω + MHF 4 Ω
推奨ドライブ		Sentinel3
PEAK SPL	42Hz-200Hz	126dB(Sentinel3) , 131dB(Sentinel10)
	200Hz-10kHz	126dB(Sentinel3) , 132dB(Sentinel10)
指向角度 H x V		H 90° (@ 20 kHz) x V 40° (ラインソース)
コネクター		Speakon NL4 input/link x2
寸法	LF	W469 x H786 x D320mm
	MHF	W469 x H455 x D145mm
重量		41.2kg
保証期間		6 年

- 独自のハイブリッド・フロント / サラウンド・システム・デザインにより、均一なサウンド・ステージを実現
- HF RBN202 4" プロリボンドライバー /MF 8" / LF 15" ウーファー搭載
- 非常に広いステレオスイートスポットを提供し、聴感上のストレスなく最大のスクリーンコンペンセーションを可能にします
- 薄型設計（32cm) で、省スペースで設置
- 効率的なシングルアンプフィルタリングと、最大出力のためのバイアンプフィルタリング

リファレンスサブウーファー

CRMS-LFE18

臨場感あふれるサウンドを実現
大型シネマリファレンスモニターシステム

要求の厳しいリスニングアプリケーションのために設計された大型リファレンスサブウーファーシステムです。ポストプロダクションやマスタリング、ハイエンドミックスルーム、レコーディングスタジオ、プレミアムホームシアターなどでの使用に最適です。

CRMS-LFE18sl　　CRMS-LFE18sl

主要規格

Model		CRMS-LFE18	CRMS-LFE18sl
形式		サブウーファー , フロントロード	
ドライバー LF		18" x1 AW18.32-4 sealed	
周波数特性		30Hz(+/- 3dB)	
		21 Hz (+/- 10dB)	
感度		88 dB (40 Hz - 100 Hz)	
インピーダンス		4 Ω	
推奨ドライブ		Sentinel3 各 CH 最大 2 台 (2 Ω)	
PEAK SPL	Sentinel3	117dB(40 Hz - 100 Hz)	
	Sentinel10	122dB(40 Hz - 100 Hz)	
指向角度 H x V		omni	
コネクター		Speakon NL4 input/link x2	
寸法		W800 x H733 x D450mm	W1000 x H1200 x D310mm
重量		58kg	79kg
保証期間		6 年	

- 大型リファレンスサブウーファーシステム
- 大型モーターとデュアル 3 インチボイスコイルを搭載した 18" のカスタムデザインウーファー
- 超高精度な低音とサブレスポンスを提供し、臨場感のあるサウンドを実現。
- SIS™ のプリワイヤリングにより、非常に高いシステムダンピングファクター（10.000）を実現
- 薄型設計（27.5cm) で、スタッキング、フライング、壁掛け、天井吊りが可能　スリムな筐体のモデル CRMS-LFE18sl もご用意。

シネマ / サラウンドシステム・アクセサリー

STCKFTCRA24 アレイ用スタックフット 1 セット (2 個) につき 1 アレイ	**STCKFTCRA30** アレイ用スタックフット 1 セット (2 個) につき 1 アレイ	**HSTBRCRA30** アレイ用ホイストバー 2 台以上並べる場合の接続金具	**FLSTRPCRA30** フライングアレイ用フライストリップ 複数台接続金具
対象：RA24N , CRA24W	対象：RA30N , CRA30W	対象：RA30N , CRA30W	対象：RA30N , CRA30W
BRKCSS6 NO IMAGE ウォールマウント用 スイングブラケット	**BRKCSS6PT** NO IMAGE パンチルト用 マウントブラケット	**BRKCS8** ウォールマウント用 スイングブラケット	**BRKCS12** ウォールマウント用 スイングブラケット
対象：CSS6	対象：CCS6 , CCS6S	対象：CRS8 , CCS8	対象：CRS12 , CCS12
SHEBLTM8 M8 アイボルト	**FRNTCRMSC** 布製フロントグリル	**FRNTCRMSC-SR** 布製フロントグリル	**FRNTCRMSC-SRIW** NO IMAGE 布製フロントグリル
対象：LR18 Series	GRD18 , GRD18B	対象：CRMSC-SR	対象：CRMSC-SRIW
FRNTCRMSC-SRIW/120 布製フロントグリル	**FRNTCRMSC-SRHV** 布製フロントグリル	**BRKCRMSC-SR** ウォールマウント用 スイングブラケット	**BRKCRMSC-SRHV** マウントブラケット 壁掛け（水平＋垂直）/ 天吊
対象：CRMSC-SRIW /120	対象：CRMSC-SRHV	対象：CRMSC-SR	対象：CRMSC-SRHV
LMCRM-SRIW L マウントブラケット 壁掛け / 天吊	**FRNTCRMS** NO IMAGE 布製フロントグリル	**FRNTCRMS-SR** 布製フロントグリル	**FRNTCRMS-SRIW** NO IMAGE 布製フロントグリル
対象：CRMS-SRIW , CRMSC-SRIW	対象：CRMSmkII	対象：CRMS-SR	対象：CRMS-SRIW
FRNTCRMS-SRHV 布製フロントグリル	**BRKCRMS-SR** ウォールマウント用 スイングブラケット	**BRKCRMS-SRHV** マウントブラケット 壁掛け（水平＋垂直）/ 天吊	**FRNTCRMS-LFE18** 布製フロントグリル
対象：CRMS-SRHV	対象：CRMS-SR	対象：CRMS-SRHV	対象：CRMS-LFE18

the ribbon network

ALCONS AUDIO the Netherlands

商品取扱に関するお問い合わせ www.e-spec.co.jp

ALCONS AUDIO 正規代理店

E'spec イースペック株式会社 メール info-mail@e-spec.co.jp

大阪本社	〒556-0003 大阪市浪速区恵美須西 1-1-4	Tel.06(6636)0372	Fax.06(6636)0319
東京営業所	〒135-0016 東京都江東区東陽 3-8-4 野口ビル 2F	Tel.03(6666)2635	Fax.03(6666)2636
名古屋営業所	〒454-0844 名古屋市中川区葉池町 1-13 ｱｸﾃｨﾌﾞｸﾘｴﾝﾃ D	Tel.052(362)6266	Fax.052(362)6265

輸入発売元　IDE コーポレーション有限会社　〒556-0003 大阪市浪速区恵美須西 1-1-4

●水、湿気、埃、油煙などの多い場所に設置しないでください。火災、感電、故障の原因となることがあります。●記載の商品・ブランド名やロゴマークは登録商標です。●製品の外観・仕様・価格は予告なく変更されることがあります。輸送・設置費用は含まれません。●日本国内で販売している製品は日本国内でご使用ください。●保証期間：スピーカー 6 年、パワーアンプ 3 年　※ 使用上の過失による破損は 6 年保証の対象外となります。※ エンクロージャーの破損は 6 年保証の対象外となります。

Distoributor

Printed in Japan. May 2023